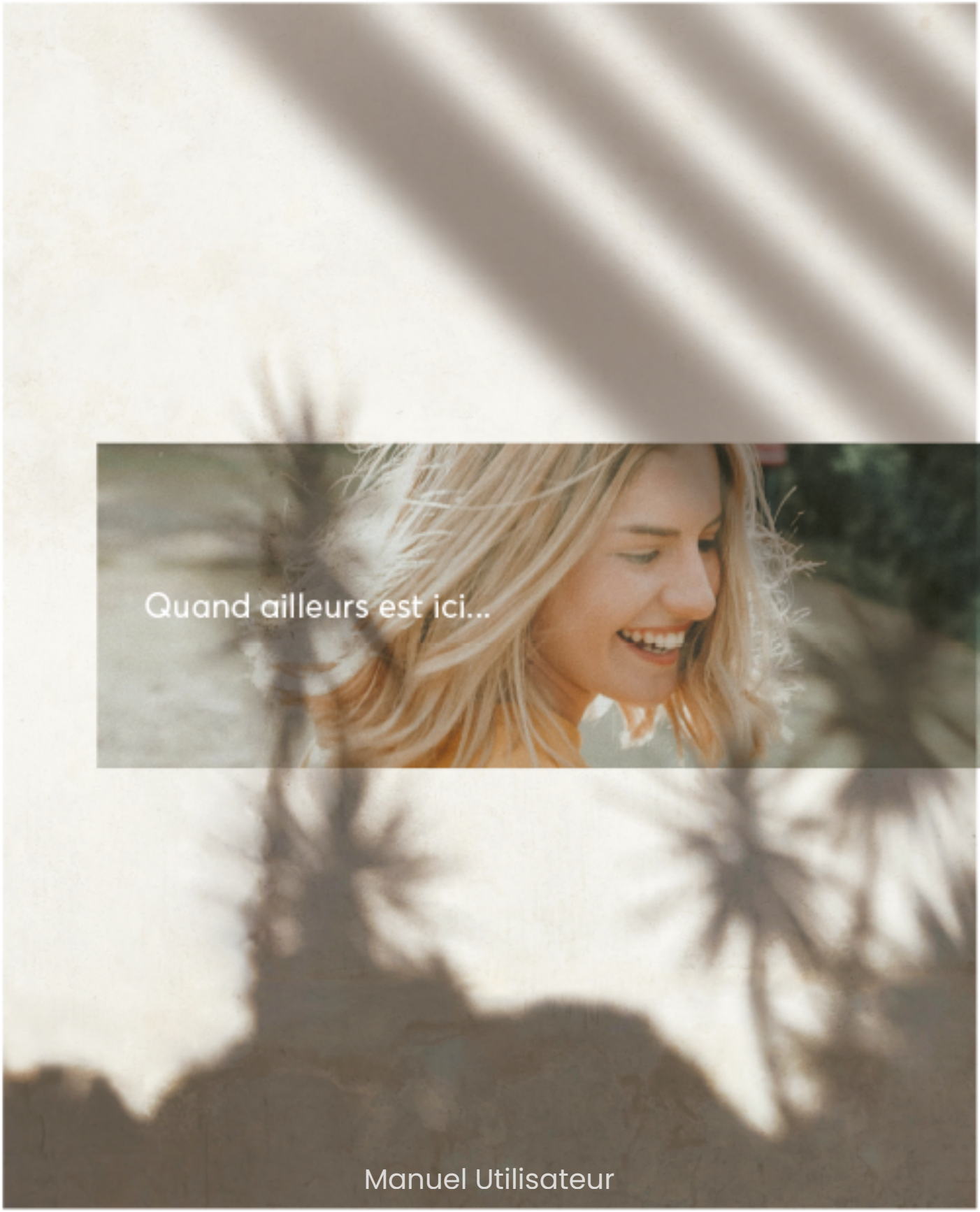

Manuel Utilisateur

biossun®

PROTECTIONS BIOCLIMATIQUES

Avant - Propos

Les produits Biossun, pour ce qui concerne les aspects techniques ainsi que le design, ont été réalisés avec des matériaux sélectionnés et moyennant des processus productifs conçus pour garantir la meilleure qualité.

ATTENTION : avant d'utiliser le produit lire attentivement tous les avertissements et les instructions figurant dans ce manuel. Ce manuel fait partie intégrante du produit et il doit être conservé et être toujours à disposition pour toute consultation future.

Biossun se réserve d'apporter à ses produits toute éventuelle modification considérée nécessaire ou utile aussi dans l'intérêt de l'utilisateur sans affecter les caractéristiques essentielles de fonctionnalité et de sécurité.

Tous branchements électriques éventuels et toutes interventions sur l'installation électrique doivent être effectuées exclusivement par un personnel spécialisé et habilité. Toutes interventions effectuées par un personnel non agréé fait déchoir la garantie et dégage la société Biossun de toute responsabilité pour tous éventuels dommages pouvant résulter. Les systèmes ne sont pas destinés à assurer une étanchéité à l'air et à l'eau (que ce soit à l'intérieur de la pergola ou entre la structure et la façade du bâtiment (source: règles professionnelles des systèmes des pergolas à ossatures aluminium).*

Biossun n'acceptera aucune responsabilité en cas de dommages et dysfonctionnements causés par : le non-respect des instructions figurant dans ce manuel, les réparations effectuées de façon non professionnelle avec remplacement de pièces de rechange autres que celles fournies par le fabricant, toute modification ou intervention non autorisée, un manque d'entretien, des défauts d'alimentation, une utilisation impropre du produit, tout événement exceptionnel non prévisible, des dommages causées par des modifications et transformations non autorisées effectuées par l'utilisateur ou par le Vendeur.

Le non-respect des consignes figurant dans ce manuel fait déchoir tout droit à la Garantie et nuit à la sécurité du produit.

Sommaire

Sécurité ..... 4 - 19

Nettoyage et entretien ..... 20 - 35

Les pergolas à lames ..... 36 -

- **Spécificités :**

Bio 120, Pergola à lames orientables 39 et 40

Bio 230, Pergola à lames orientables 39 et 41

Carport, Pergola à lames fixes

Bio Air, Pergola à lames rétractables

Les pergolas à toile .....

Bio PM, Pergola à toile rétractable

Bio T, Pergola à toile orientable

Les stores .....

Bio K, Store banne

Bio KD, Store banne

Les accessoires .....

Télécommande

Vitrage coulissant

Store à descente verticale

Démontage et mise au rebut ..... 20 - 35

Garanties .....

A propos de ces instructions

Ces instructions contiennent des informations importantes sur le bon fonctionnement et l'utilisation de la pergola en toute sécurité. Veillez à les lire dans leur intégralité avant d'utiliser la pergola. Si vous ne le faites pas, vous risquez des blessures, ou d'endommager la pergola. En cas de revente de la pergola à un tiers, veillez à ce que ces instructions y soient également incluses.

Les illustrations de ces instructions sont destinées à donner une compréhension générale et peuvent différer de la conception réelle.

Utilisation approprié

La pergola est une couverture de terrasse extérieure et ne peut être utilisée qu'en tant que telle. La pergola n'est pas destinée à assurer une étanchéité à l'air et à l'eau.

⚠ Utilisation inappropriée

Une utilisation inappropriée de la pergola peut entraîner des situations dangereuses.

- Appliquer des charges supplémentaires sur la pergola en y suspendant des objets, en les appuyant contre elle ou en y attachant des cordes peut endommager la pergola ou la faire s'effondrer.
- Toute modification ou transformation non approuvée par Biossun est considérée comme une utilisation non conforme.

⚠ Enfants

La pergola peut être utilisé par des enfants de huit ans ou plus, ainsi que par des personnes souffrant de handicaps physiques, sensoriels ou mentaux ou par des personnes âgées ou manquant d'expérience et de connaissances, à condition qu'ils le fassent sous surveillance ou qu'elles aient été formées à la manœuvre de la pergola en toute sécurité et qu'elles aient compris les risques correspondants.

- Veillez à ce que les enfants ne jouent jamais avec la pergola.
- Gardez la télécommande radio hors de portée des enfants.
- Le nettoyage ne doit jamais être effectué par des enfants.

Limite de responsabilité

Biossun ne peut accepter aucune responsabilité dans les cas suivants :

- Non-respect de ces instructions
- Utilisation non conforme
- Exécution de travaux et de réparations par des personnes non qualifiées et non certifiées par Biossun.
- Modifications techniques
- Dommage causés à la pergola par l'utilisation de produits d'entretien inappropriés

Service client

Si vous souhaitez contacter le service clientèle, veuillez vous adresser à votre revendeur spécialisé.

Sécurité

Consignes de sécurité

Les consignes de sécurité figurant dans ces instructions sont indiquées par des symboles. Les consignes de sécurité commencent par des mots qui indiquent l'ampleur du danger.

DANGER!
Ce symbole indique une situation dangereuse imminente qui entraînera la mort ou des blessures graves si elle n'est pas évitée.

AVERTISSEMENT!
Ce symbole indique une situation dangereuse potentielle qui entraînera la mort ou des blessures graves si elle n'est pas évitée.

INFO!
Ce symbole indique une situation potentiellement dangereuse qui peut entraîner des dommages matériels si elle n'est pas évitée..

ENVIRONNEMENT!
Ce symbole indique une situation potentiellement dangereuse qui peut entraîner des dommages environnementaux si elle n'est pas évitée.

Conseils et recommandations

Ce symbole met en évidence des conseils et des recommandations utiles ainsi que des informations destinées à assurer un fonctionnement efficace et régulier.

Instructions de sécurité spécifiques

Les consignes de sécurité peuvent faire référence à des instructions spécifiques et individuelles.
Ces consignes de sécurité sont intégrées à l'instruction de sorte qu'elles n'interrompent pas le flux de lecture lors de l'exécution de la tâche.
Les symboles décrits ci-dessus sont utilisés.

Sécurité

Risque de blessures dues au courant électrique

DANGER!
Risque de blessures dues au courant électrique!

La pergola est alimenté par le courant électrique. Les travaux effectués de manière incorrecte sur la pergola peuvent entraîner des blessures graves ou mortelles.
- Les installations ou réparations électriques doivent être réalisées par un installateur Biossun.
- N'utilisez pas de produits de nettoyage inflammables.

Courant Electrique

AVERTISSEMENT!
Risque de blessures dues au courant électrique!

Une intervention incorrecte sur les composants électriques de la pergola peut entraîner des blessures graves ou mortelles.
- Les travaux sur les composants électriques doivent être effectués par des installateurs Biossun.
- La pergola ne peut être raccordée que si les spécifications sur la plaque signalétique correspondent à la tension d'alimentation.
- Respectez la notice d'utilisation de la pergola ci-jointe.

Sécurité

Mouvements des lames de la pergola

AVERTISSEMENT!
Risque de blessures dues à l'ouverture ou la fermeture des lames!

Il existe un risque accru d'écrasement ou de pincement des doigts lors de l'utilisation des lames de la pergola :
- Avant toute intervention sur les lames ou le moteur, empêcher le fonctionnement de la pergola en interrompant l'alimentation.
- Ne pas toucher les lames ou le moteur pendant le fonctionnement.
- Ne pas actionner la télécommande lors des opérations de nettoyage des lames.

Risques de chutes

DANGER!
Risque de blessures ou de chutes dues à l'ouverture ou la fermeture des lames!

Il existe un risque accru de chutes et de blessures :
- Ne jamais marcher sur les lames de la pergola
- Ne jamais marcher sur les poutres ou les tringles de la pergola
- Ne pas monter sur la pergola

Risques de détérioration des lames

INFO!
Il existe un risque accru de détérioration des lames, des tringles, du moteur :
- Ne jamais marcher sur les lames de la pergola
- Ne jamais marcher sur les poutres ou les tringles de la pergola

Sécurité

Risques météorologiques

AVERTISSEMENT!
Risque de blessure lors d'épisodes de vents fort!

Lors d'épisodes de vents forts, prenez garde à la prise au vent des lames :
- N'utilisez la pergola que jusqu'à la limite de vent indiquée par l'installateur.
- Dans les régions venteuses sujettes à des pannes fréquentes du réseau électrique, installez une alimentation électrique de secours.

Démontage ou remontage inapproprié

AVERTISSEMENT!
Risque de blessure dû à un démontage ou un remontage incorrect.

Un désassemblage ou un remontage incorrect présente un risque accru de blessures dues à des pièces mobiles ou travail en hauteur.
- Le démontage ou le remontage doit être effectué uniquement par un spécialiste des pergolas Biossun.
- Si un remontage est prévu, assurez-vous que toute la documentation de la pergola est disponible.
Demandez les documents manquants à Biossun.

Risque de lésions oculaires

AVERTISSEMENT!
Risque de lésions oculaires par contact direct avec les yeux !
Un contact visuel prolongé avec l'éclairage (LED ou spot) allumé peut endommager les yeux.
- Évitez le contact direct avec les yeux.

À propos de ces instructions

Ces instructions contiennent des informations importantes sur le fonctionnement correct et sûr du store. Veillez à les lire dans leur intégralité avant d'utiliser le store. Le non-respect de cette consigne peut entraîner des blessures ou des dommages au store. Si vous transmettez le store à un tiers, veillez à ce que ces instructions soient également incluses.

Les illustrations présentes dans ces instructions sont destinées à transmettre une compréhension générale et peuvent différer de la conception réelle.

Utilisation conforme

Le store est un système de protection solaire extérieur et ne peut être utilisé que comme tel.

⚠ Utilisation non conforme

Une utilisation non conforme du store peut entraîner des situations dangereuses.

- L'application de charges supplémentaires sur le store en y suspendant ou appuyant des objets ou en y attachant des cordes peut endommager le store ou le faire s'effondrer.
- Toute modification ou conversion non approuvée par Erhardt sera considérée comme une utilisation non conforme.

⚠ Enfants

Le store peut être utilisé par des enfants à partir de huit ans ainsi que par des personnes souffrant de handicaps physiques, sensoriels ou mentaux ou manquant d'expérience et de connaissances, à condition qu'ils soient surveillés ou qu'ils aient reçu des instructions pour manipuler le store en toute sécurité et qu'ils aient compris les risques correspondants.

- Veillez à ce que les enfants ne jouent jamais avec le store.
- Gardez la télécommande hors de portée des enfants.
- Le nettoyage ne doit jamais être effectué par des enfants.

Limitation de responsabilité

Erhardt décline toute responsabilité dans les cas suivants :

- Non-respect de ces instructions
- Utilisation non conforme
- Exécution de travaux et de réparations par des personnes non qualifiées
- Modifications techniques
- Dommages causés au store par l'utilisation de produits de nettoyage inadaptés

Service clients

Si vous souhaitez contacter le service clients, veuillez vous adresser à votre revendeur spécialisé.

Sécurité

Consignes de sécurité

Les consignes de sécurité figurant dans ces instructions sont signalées par des symboles. Les consignes de sécurité commencent par des mots de signalisation qui indiquent l'ampleur du danger.

DANGER !
Cette combinaison de symbole et de mot de signalisation indique une situation dangereuse imminente qui entraînera la mort ou des blessures graves si elle n'est pas évitée.

AVERTISSEMENT !
Cette combinaison de symbole et de mot de signalisation indique une situation potentiellement dangereuse qui peut entraîner la mort ou des blessures graves si elle n'est pas évitée.

ATTENTION !
Cette combinaison de symbole et de mot de signalisation indique une situation potentiellement dangereuse qui peut entraîner des dommages matériels si elle n'est pas évitée.

ENVIRONNEMENT !
Cette combinaison de symbole et de mot de signalisation indique une situation potentiellement dangereuse qui peut entraîner des dommages environnementaux si elle n'est pas évitée.

Conseils et recommandations

Ce symbole met en évidence des conseils et des recommandations utiles, ainsi que des informations destinées à assurer un fonctionnement efficace et régulier.

Consignes de sécurité dans les instructions spécifiques

Les consignes de sécurité peuvent faire référence à des instructions spécifiques et individuelles. Ces consignes de sécurité sont intégrées à l'instruction de sorte qu'elles n'interrompent pas le flux de lecture lors de l'exécution de la tâche. Les mots de signalisation décrits ci-dessus sont utilisés.

Sécurité

Exemple

1. Desserrer la vis.
2. **PRUDENCE !**
   Risque de pincement par le couvercle !

   Fermez le couvercle avec précaution.
3. Serrez la vis.

Symboles supplémentaires

Les symboles suivants sont utilisés dans ce manuel pour mettre en évidence les instructions, résultats, listes, références et autres éléments :

Symbole	Explication
→	Instructions étape par étape
	Résultats des étapes
	Références à des sections du présent manuel et à d'autres documents applicables
■	Listes sans ordre précis

Risque de blessure lié au courant électrique

DANGER !
Risque de blessure lié au courant électrique !
L'éclairage est alimenté par le courant électrique. Si les travaux sur l'éclairage sont effectués de manière incorrecte, cela peut entraîner des blessures graves ou mortelles.

- Les installations ou réparations électriques ne peuvent être effectuées que par des électriciens.
- Ne laissez aucun liquide pénétrer dans l'éclairage.
- N'utilisez pas de produits de nettoyage inflammables.

Sécurité

Courant électrique (avec entraînement électrique)

AVERTISSEMENT !

Risque de blessure lié au courant électrique !

Si les travaux sur les composants électriques du store sont effectués de manière incorrecte, cela peut entraîner des blessures graves ou mortelles.

- Les travaux sur les composants électriques ne doivent être effectués que par des électriciens qualifiés.
- Le store ne peut être raccordé que si les spécifications de la plaque signalétique correspondent à la tension d'alimentation.
- Respectez le manuel d'utilisation du moteur joint.

Mouvements du store

AVERTISSEMENT !

Risque de blessure par une ouverture soudaine du store !

Il existe un risque accru d'écrasement ou de chute lors de l'exécution de travaux dans la zone de déploiement du store.

- Désactivez la commande automatique.
- Empêchez le fonctionnement manuel en interrompant l'alimentation électrique (coupez le fusible ou débranchez la fiche du moteur).
- Ne touchez pas les pièces mobiles pendant le fonctionnement.

Inclinaison de la barre de chute

AVERTISSEMENT !

Risque de blessures et de dommages matériels en raison de l'inclinaison de la barre de chute.

Si la barre de chute est de travers, la sangle de traction peut se déchirer. Toute autre opération peut entraîner des blessures ou des dommages matériels.

- Désactivez la commande automatique.
- Empêchez tout fonctionnement manuel, p. ex. en retirant les piles de l'émetteur radio.

Sécurité

Risques météorologiques

AVERTISSEMENT !

Risque de blessure si la classe de vent est dépassée !

Lorsque la classe de vent est dépassée, le store peut se déchirer et provoquer des blessures graves. La classe de vent du store dépend de manière décisive du type et de la quantité d'éléments de fixation ainsi que des propriétés de la surface d'appui.

- N'utilisez le store que jusqu'à la classe de vent spécifiée par l'installateur.
- Dans les régions venteuses sujettes à des pannes fréquentes du réseau électrique, installez une alimentation de secours.

Démontage ou remontage incorrects

AVERTISSEMENT !

Risque de blessure en cas de démontage ou remontage incorrect !

Un démontage ou un remontage incorrect présente un risque accru de blessures liées à des pièces mobiles ou à un travail en hauteur.

- Le démontage et le remontage ne doivent être effectués que par un spécialiste des stores.
- Si vous avez prévu de remonter le store, assurez-vous de disposer de toute la documentation.
  Demandez à Erhardt tous les documents manquants.

Zone de mouvement cachée

AVERTISSEMENT !

Risque de blessure en cas de zone de mouvement cachée !

Les stores pouvant être actionnés en dehors du champ de vision de l'opérateur, il y a un risque de blessure en raison de la vue limitée de la zone de mouvement.

- Désactivez la commande automatique.
- Ne déplacez le store que manuellement.

Charge statique

AVERTISSEMENT !

Risque de blessure lié à la charge statique !

La toile du store peut accumuler une forte charge. Le contact avec la peau peut provoquer une décharge d'électricité statique, ce qui entraîne un risque de chute.

- Égalisez les potentiels en touchant des matériaux non conducteurs.

Sécurité

Risque de lésions oculaires

AVERTISSEMENT !

Risque de lésions oculaires en cas de contact visuel direct !

Un contact visuel prolongé avec une lampe allumée peut endommager les yeux.

– Évitez tout contact visuel direct.

Ouverture automatique involontaire

ATTENTION !

Risque de dommages en cas d'ouverture automatique involontaire du store !

Une ouverture automatique involontaire du store peut entraîner des dommages matériels importants, p. ex. à cause du gel.

Un store ne doit jamais être laissé sans surveillance lorsqu'il est déployé. Une commande automatique peut tomber en panne dans des circonstances extrêmes (p. ex. panne de courant, défauts, orages soudains).

– Avant de laisser le store sans surveillance, fermez-le et désactivez la commande automatique.

À propos de ces instructions

Ces instructions contiennent des informations importantes sur l'utilisation correcte et sûre de l'auvent. Veillez à les lire dans leur intégralité avant d'utiliser l'auvent. Le non-respect de ces instructions peut entraîner des risques pour les personnes ou endommager l'auvent. En cas de transmission de l'auvent à un tiers, veillez à ce que ces instructions soient également incluses.

Les illustrations de ces instructions sont destinées à donner une idée générale et peuvent différer de la conception réelle.

Utilisation prévue

Le store est un système d'ombrage extérieur et ne doit être utilisé qu'en tant que tel.

Une utilisation inappropriée du store peut être dangereuse.

⚠ Utilisation inappropriée

- L'application de charges supplémentaires au store en suspendant des objets à l'auvent, en appuyant des objets contre l'auvent ou en y attachant des cordes peut endommager l'auvent ou le faire s'effondrer.
- Toute modification ou transformation non approuvée par Erhardt est considérée comme une utilisation incorrecte.

⚠ Enfants

Le store peut être utilisé par des enfants de huit ans ou plus, ainsi que par des personnes souffrant d'un handicap physique, sensoriel ou mental ou d'un manque d'expérience et de connaissances, à condition qu'ils le fassent sous surveillance ou qu'ils aient reçu des instructions pour manipuler la tente en toute sécurité et qu'ils aient compris les risques correspondants.

- Veillez à ce que les enfants ne jouent jamais avec le store.
- Gardez la télécommande hors de portée des enfants.
- Le nettoyage ne doit jamais être effectué par des enfants.

Limitation de la responsabilité

Biossun décline toute responsabilité dans les cas suivants :

- Non-respect de ces instructions
- Utilisation inappropriée
- Exécution de travaux et de réparations par des personnes non qualifiées
- Modifications techniques
- Les dommages causés à l'appareil par l'utilisation de produits de nettoyage inadaptés

Service relation client

Si vous souhaitez contacter le service clientèle, veuillez vous adresser à votre revendeur spécialisé.

Sécurité

2 Sécurité

Consignes de sécurité

Les consignes de sécurité figurant dans ces instructions sont signalées par des symboles. Les consignes de sécurité commencent par des mots de signalisation qui indiquent l'ampleur du danger.

DANGER!
Cette combinaison de symbole et de mot de signalisation indique une situation dangereuse imminente qui entraînera la mort ou des blessures graves si elle n'est pas évitée.

AVERTISSEMENT !
Cette combinaison de symbole et de mot de signalisation indique une situation potentiellement dangereuse qui peut entraîner la mort ou des blessures graves si elle n'est pas évitée.

ATTENTION !
Cette combinaison de symbole et de mot de signalisation indique une situation potentiellement dangereuse qui peut entraîner des dommages matériels si elle n'est pas évitée.

Risque de blessure dû au courant électrique !

DANGER!
Risque de blessure dû au courant électrique !

L'éclairage est alimenté par du courant électrique. Les travaux effectués de manière incorrecte sur l'éclairage peuvent entraîner des blessures graves ou mortelles.

- Les installations électriques ou les réparations ne peuvent être effectuées que par des électriciens.
- Ne laissez aucun liquide pénétrer dans l'éclairage.
- Ne pas utiliser de produits de nettoyage inflammables.

Sécurité

AVERTISSEMENT !

Danger lié à une utilisation non conforme !

Une utilisation non conforme du store et des bandeaux LED en option peut entraîner des situations dangereuses.

- L'application de charges supplémentaires sur le store en y suspendant ou appuyant des objets ou en y attachant des cordes peut endommager le store ou le faire s'effondrer.
- Toute modification ou conversion non approuvée par le fabricant sera considérée comme une utilisation non conforme.
- Le démontage des composants optionnels d'éclairage d'ambiance et de connexion est considéré comme une utilisation non conforme.

Toute utilisation qui va au-delà de l'utilisation prévue ou qui n'est pas couverte par l'utilisation prévue est considérée comme une utilisation non conforme.

Enfants

Le store peut être utilisé par des enfants à partir de huit ans ainsi que par des personnes souffrant de handicaps physiques, sensoriels ou mentaux ou manquant d'expérience et de connaissances, à condition qu'ils soient surveillés ou qu'ils aient reçu des instructions pour manipuler le store en toute sécurité et qu'ils aient compris les risques correspondants.

- Veillez à ce que les enfants ne jouent jamais avec le store.
- Gardez la télécommande hors de portée des enfants.
- Le nettoyage ne doit jamais être effectué par des enfants.

Courant électrique

DANGER !

Risque de blessure lié au courant électrique !

Si les travaux sur les composants électriques du store sont effectués de manière incorrecte, cela peut entraîner des blessures graves ou mortelles.

- Les travaux sur les composants électriques ne doivent être effectués que par des électriciens qualifiés.
- Les composants électriques ne peuvent être connectés que si les spécifications de la plaque signalétique correspondent à la tension d'alimentation.
- Observez la documentation jointe pour les composants électriques.

Sécurité

Charge statique

DANGER!
Risque de blessure par charge statique !
La toile du store peut accumuler une forte charge. Le contact avec la peau peut provoquer une décharge d'électricité statique, ce qui peut entraîner un risque de chute.

Égalisez les potentiels en touchant des matériaux non conducteurs.

Zone de mouvement du store non visible

DANGER!
Risque de blessure en raison de l'absence d'amplitude de mouvement !
Les stores qui peuvent être manœuvrés en dehors du champ de vision de l'opérateur présentent un risque de blessure en raison de la vue obstruée de la zone de mouvement.
- Désactivez la commande automatique.
- Ne déplacez le store que manuellement.

Risque de lésions oculaires par contact direct avec les yeux

DANGER!
Risque de lésions oculaires en cas de contact direct avec les yeux !
Un contact prolongé avec une lampe allumée peut endommager les yeux.

– Évitez le contact direct avec les yeux.

Démontage incorrect

DANGER!
Risque de blessure en cas de démontage incorrect !
Un démontage incorrect présente un risque accru de blessures dues aux pièces en mouvement ou au travail en hauteur.

– Le démontage ne peut être effectué que par un spécialiste des stores.

Sécurité

Extension automatique involontaire du store

ATTENTION !

Risque d'endommagement dû à un déploiement automatique involontaire de la banne !

Le déploiement automatique involontaire du store peut entraîner des dommages matériels importants, par exemple en cas de gel..

Le store ne doit jamais être laissé sans surveillance lorsqu'il est déployé. Un contrôleur automatique peut tomber en panne dans des circonstances extrêmes (par exemple, coupure de courant, défauts, orages soudains).

– Lorsque vous laissez le store sans surveillance, rentrez-le et désactivez la commande automatique.

Effondrement du store

AVERTISSEMENT !

Danger lié à l'effondrement du store !

Un store qui s'effondre présente un risque sérieux de blessure et peut entraîner des dommages matériels importants.

Si l'angle d'inclinaison du store est inférieur à 25 % ou 14° par rapport à l'axe horizontal, de l'eau peut s'accumuler, entraînant l'effondrement du store.

Lorsqu'il neige, le poids supplémentaire peut provoquer l'effondrement du store.

– Ne déployez pas le store lorsqu'il neige ou qu'il y a un risque de gel.
– Ne remettez le store en service que lorsque le gel a fondu.
– Ne laissez jamais le store sans surveillance lorsqu'il est déployé.
– S'il y a un risque de gel, désactivez la commande automatique.

Nettoyage et entretien

Types de salissures	Différents types de salissures peuvent apparaitre et sont dues à l'emplacement géographique, l'assemblage, le climat, et peuvent avoir différentes épaisseur selon les conditions environnementales.
Procédure de nettoyage Traitement	**1.=>** Retirer les saletés non adhérentes de la pergola. **2.=>** Humidifier la pergola à l'aide d'un tuyau de jardin et à l'eau claire. **3.=>** Enlevez les particules de saleté incrustées à l'aide d'un chiffon microfibre
Processus de nettoyage des parties en aluminium	Les salissures générales, la suie ou les taches légères peuvent être traitées avec une solution à base de détergent doux à 5-10% dilué dans de l'eau tiède (max. 30 °C). **1.=>** Immergez et essorez une éponge pour former une couche de mousse sur la solution de détergent doux. **2.=>** Appliquez la mousse sur les zones sales ou les taches. **3.=>** Laissez la mousse reposer pendant environ 15 à 20 minutes. **4.=>** Rincez la pergola à grande eau (froide). **5.=>** Essuyez à l'aide d'un chiffon microfibres. Répétez ce processus jusqu'à ce que les salissures légères ou les taches légères aient été complètement éliminées.
Procédure de nettoyage des chéneaux	**1.=>** A l'aide de papier absorbant ou d'un chiffon, retirer les saletés présentes dans les chéneaux telles que les feuilles, branches, poussières, mousses, fientes d'oiseaux. **2.=>** Retirer les objets ou feuilles pouvant obstruer les sorties d'évacuations des eaux de la pergola. **3.=>** Immergez les chéneaux à l'eau claire à l'aide d'un tuyau de jardin et, patientez jusqu'à évacuation totale de l'eau résiduelle. Si un défaut d'étanchéité apparait, contacter votre revendeur spécialisé.

Nettoyage et entretien

Un entretien et une maintenance corrects et réguliers, ainsi que l'utilisation de pièces de rechange d'origine sont décisifs pour assurer un fonctionnement sans faille et une longue durée de vie de la pergola.

Courant Electrique

DANGER!
Risque de blessure durant le nettoyage et l'entretien.

La pergola est alimentée par le courant électrique. Il est possible que des parties électriques sous tension soient en contact avec l'eau lors du nettoyage et de l'entretien. Il y a un risque de choc électrique ou de brûlure.
- Débranchez l'alimentation électrique avant de procéder au nettoyage ou à l'entretien.
- Laissez les lampes refroidir avant de procéder au nettoyage ou l'entretien.

Pour garantir une longue durée de vie, nous recommandons de nettoyer régulièrement la pergola.

Nettoyage inapproprié

INFO!
Dommages causés par un nettoyage inapproprié !
Un nettoyage incorrect peut gravement endommager la pergola.
- N'utilisez pas de nettoyeurs à haute pression.
- N'utilisez pas de produits de nettoyage abrasifs ni d'éponges abrasives.
- N'utilisez pas de solvants tels que l'alcool ou l'éther de pétrole.

Nettoyage des chéneaux

INFO!
Dommages causés par un manque d'entretien des chéneaux.
Un nettoyage incorrect des chéneaux peut entrainer une défaillance de la pergola.
- Ne pas laisser les feuilles et les poussières s'accumuler dans les poutres chéneaux de la pergola
- Ne pas laisser d'objet obstruer les sorties d'évacuations des eaux pluviales de la pergola.

Nettoyage et entretien

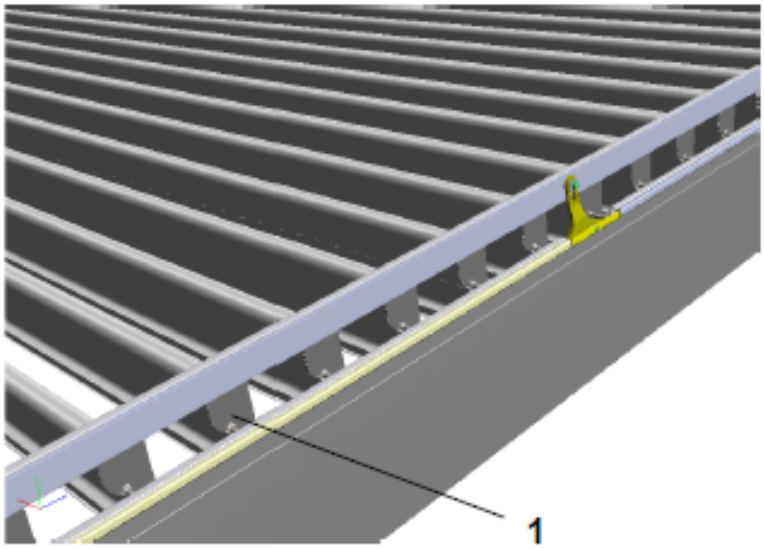

Fig. 12: Points d'entretien

Intervalle	Tache à effectuer
Biannuel	Vérifier l'intégrité du moteur, des câbles et des éléments de tringlerie.
	Appliquer un spray siliconé sur les axes des lames, des 2 cotés des lames. (Fig. 12/1)
	Effectuer un test de fonctionnement de tous les éléments et options de la pergola.

Remplacement du moteur

Le remplacement du moteur ne doit être effectué que par un installateur agréé Biossun.

Remplacement des éclairages

Le remplacement des éclairages ne doit être effectué que par un installateur agréé Biossun.

Remplacement des moteurs de stores

Le remplacement des stores et moteurs de stores ne doit être effectué que par un spécialiste des stores agréé Biossun.

Nettoyage et entretien

Une maintenance et un entretien corrects et réguliers ainsi que l'utilisation de pièces de rechange d'origine sont décisifs pour garantir un fonctionnement irréprochable et une longue durée de vie du store.

Courant électrique

DANGER !

Risque de blessure pendant le nettoyage et l'entretien !

L'éclairage est alimenté par le courant électrique. Il est possible que l'éclairage soit touché pendant le nettoyage ou l'entretien. Il y a un risque de choc électrique ou de brûlures.

- Débranchez l'éclairage de l'alimentation électrique avant de procéder au nettoyage ou à l'entretien.
- Laissez les lampes refroidir avant de procéder au nettoyage ou à l'entretien.

Zone de mouvement cachée

AVERTISSEMENT !

Risque de blessure en cas de zone de mouvement cachée !

Les stores pouvant être actionnés en dehors du champ de vision de l'opérateur, il y a un risque de blessure en raison de la vue limitée de la zone de mouvement.

- Désactivez la commande automatique.
- Ne déplacez le store que manuellement.

Charge statique

AVERTISSEMENT !

Risque de blessure en cas de charge statique !

L'auvent peut accumuler une forte charge. Le contact avec la peau peut provoquer une décharge d'électricité statique, ce qui entraîne un risque de chute.

- Égalisez les potentiels en touchant des matériaux non conducteurs.

Nettoyage et entretien

Nettoyage inadapté

ATTENTION !

Dommages causés par un nettoyage inadéquat !

Un nettoyage incorrect peut gravement endommager le store.

- N'utilisez pas de nettoyeurs à haute pression.
- N'utilisez pas de produits de nettoyage abrasifs ou d'éponges à récurer.
- N'utilisez pas de solvants tels que l'alcool ou l'éther de pétrole.
- Ne vous tenez jamais fermement au store ou à ses composants.

Pour garantir une longue durée de vie au store, nous vous recommandons de le nettoyer régulièrement, au moins une fois par an.

Manque d'imprégnation

ATTENTION !

Dommages liés à un manque d'imprégnation !

Chaque fois qu'un tissu de store est nettoyé à l'aide de produits de nettoyage, la protection originale du tissu peut être altérée.

- Après avoir nettoyé les taches ou l'ensemble du tissu, réimprégnez.
- N'utilisez que des agents d'imprégnation adaptés à une utilisation sur des tissus textiles.

Types de salissures

Les types de salissures dépendent de la position, du montage, du climat, du type et de l'épaisseur des dépôts ainsi que des conditions environnementales.

Méthode de nettoyage

Traitement

1. Éliminez les salissures non adhérentes de l'auvent.
2. Humidifiez l'auvent à l'eau claire à l'aide d'un tuyau d'arrosage.
3. Enlevez les particules de saleté imbibées à l'aide du tuyau.

Processus de nettoyage

Les salissures communes, la suie ou les taches légères peuvent être traitées avec une solution de détergent doux à 5–10% et de l'eau tiède (max. 30 °C).

1. Mouillez et essorez une éponge pour former une couche de mousse sur la solution de détergent doux.
2. Appliquez la mousse sur les zones sales ou les taches.
3. Laissez la mousse s'imprégner pendant env. 15–20 minutes.
4. Rincez la toile du store avec une grande quantité d'eau fraîche.
5. Traitez la toile du store *"Traitement" à la page 18*.

Nettoyage et entretien

Nettoyage des salissures tenaces
Pollen

1. Aspirez le pollen à l'aide de l'embout pour tissus d'ameublement de votre aspirateur ou décollez-le soigneusement à l'aide de ruban adhésif.

> ***Éliminer le pollen***
> *Ne frottez jamais les taches, cela peut entraîner des décolorations qui ne pourront plus être éliminées par la suite.*

2. Traitez les taches restantes comme indiqué au paragraphe *"Méthode de nettoyage" à la page 17*.

Déjections d'oiseaux (fraîches)

Les déjections d'oiseaux combinées aux rayons UV entraînent une corrosion et une décoloration rapides de l'auvent.

1. Éliminez les déjections d'oiseaux à l'aide d'un chiffon humide.
2. Traitez les taches restantes comme indiqué au paragraphe *"Méthode de nettoyage" à la page 17*.

Déjections d'oiseaux (anciennes)

1. Placez des serviettes en papier absorbant sur la tache.
2. Mouillez les serviettes en papier dans de l'eau chaude et laissez-les imprégner.
3. Éliminez les déjections d'oiseaux dissoutes à l'aide d'un chiffon doux.
4. Traitez les taches restantes comme indiqué au paragraphe *"Méthode de nettoyage" à la page 17*.

Sève d'arbre et autres substances collantes

> *Ce type de salissure ne peut être éliminé sans causer des dommages durables au tissu.*

Traitement

Chaque fois qu'un tissu de store est nettoyé à l'aide de produits de nettoyage, la protection originale du tissu peut être altérée. Pour garantir une protection suffisante contre les intempéries, le tissu nettoyé doit être réimprégné après le nettoyage.

Nettoyage et entretien

Agents d'imprégnation

En raison de la diversité des agents d'imprégnation disponibles et des différents tissus, nous ne pouvons pas recommander de produits particuliers. Lorsque vous choisissez un agent d'imprégnation, assurez-vous toujours qu'il est adapté aux tissus.

Respectez les indications du fabricant concernant le dosage et l'utilisation.

ENVIRONNEMENT !
Agents d'imprégnation
Pour des raisons de protection environnementale, n'utilisez que des agents d'imprégnation solubles dans l'eau. Pour ce faire, respectez les spécifications du fabricant.

Risque de blessure lié à un entretien irrégulier !

AVERTISSEMENT !
Risque de blessure lié à un entretien irrégulier !
Un entretien irrégulier empêche de détecter à temps l'usure et les dommages,
p. ex. sur le câble du moteur, ce qui peut entraîner des blessures graves.

- Vérifiez régulièrement, au moins une fois par an, que le store n'est pas usé ou endommagé au niveau du câble du moteur et du câblage de commande.
- Vérifiez les points d'arrêt du store.
- Vérifiez que les points de montage du store sont bien fixés (les points de montage doivent être à fleur de la surface d'appui).
- Vérifiez que l'autocollant "Ne pas utiliser le produit s'il est gelé" est présent sur les commandes et remplacez-le si ce n'est pas le cas.
- Toute réparation doit être effectuée uniquement par un spécialiste.
- N'utilisez jamais de stores qui nécessitent des réparations.

Entretenir le store

Nous vous recommandons de signer un contrat d'entretien avec une entreprise spécialisée.

Nettoyage et entretien

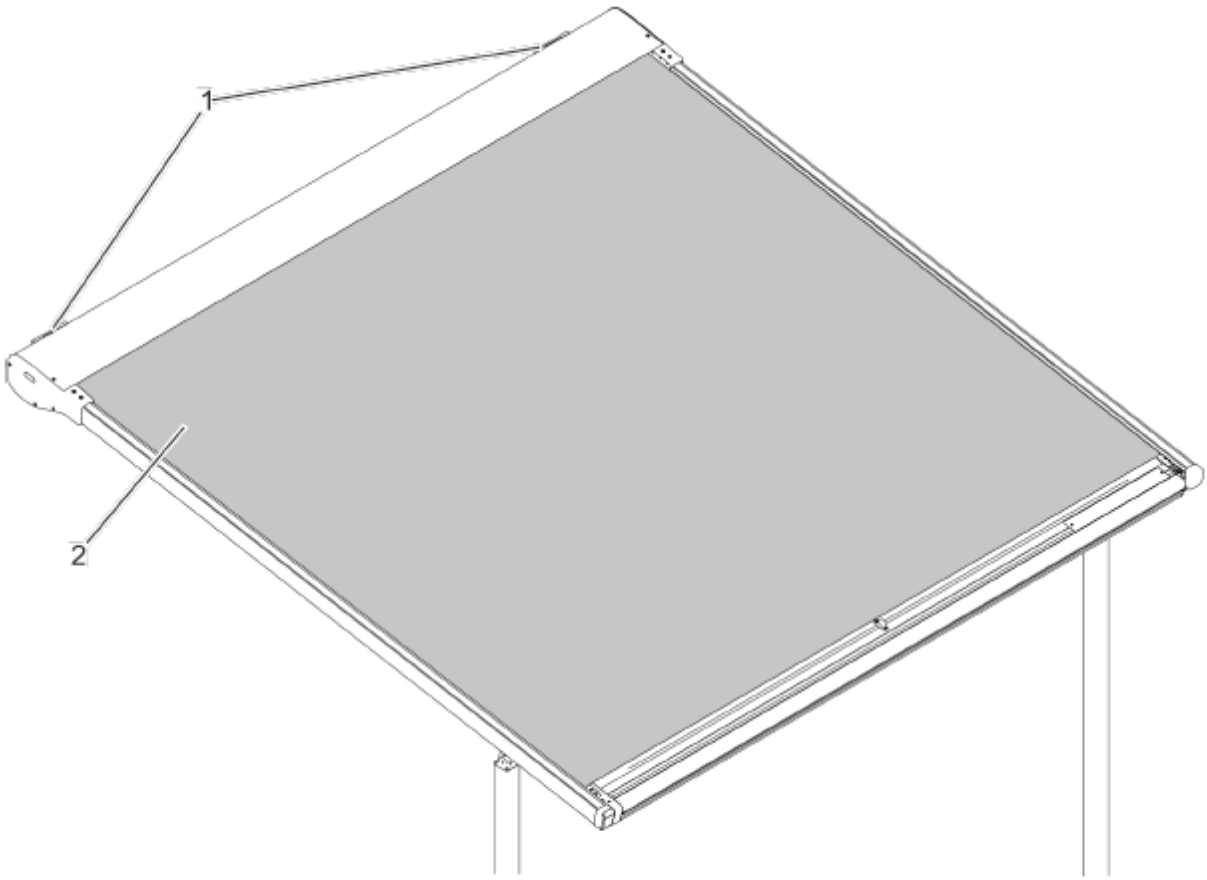

Fig. 12 : Points d'entretien

Intervalle	Tâche d'entretien
Annuel	Vérifier que le tissu (Fig. 12/2) ne présente pas d'usure visible.
	Vérifier que le moteur et les câbles de commande ne sont pas endommagés.
	Effectuer un contrôle de fonctionnement. Vérifier les points d'arrêt du store.
	Vérifier la fixation et la sécurisation du store.
	Vérifier que les supports de fixation sont bien fixés (Fig. 12/1). Les supports de fixation doivent être en contact total avec les surfaces d'appui, sans aucun espace.

Remplacer les lampes de l'éclairage

Les lampes ne peuvent être remplacées que par un électricien agréé.

Nettoyage et entretien

Un entretien correct et régulier ainsi que l'utilisation de pièces de rechange d'origine sont décisifs pour garantir un fonctionnement sans faille et une longue durée de vie du store.

Courant électrique

DANGER !
Risque de blessure lors du nettoyage et de l'entretien !
L'éclairage est alimenté par un courant électrique. Il est possible que l'éclairage soit touché lors du nettoyage ou de l'entretien. Il y a un risque de choc électrique ou de brûlure.

- Débranchez l'éclairage de l'alimentation électrique avant de procéder au nettoyage ou à l'entretien.
- Laissez les lampes refroidir avant de procéder au nettoyage ou à l'entretien.

Zone de mouvement du store non visible

ATTENTION !
Risque de blessure en raison de l'absence d'amplitude de mouvement !
Les stores qui peuvent être manœuvrés en dehors du champ de vision de l'opérateur présentent un risque de blessure en raison de la vue obstruée de la zone de mouvement.

- Désactivez la commande automatique.
- Ne déplacez le store que manuellement.

Charge statique

ATTENTION !
Risque de blessure par charge statique !
La voilure peut accumuler une forte charge. Le contact avec la peau peut provoquer une décharge d'électricité statique, ce qui peut entraîner un risque de chute.

- Égalisez les potentiels en touchant des matériaux non conducteurs.

Nettoyage et entretien

Nettoyage inadéquat

AVERTISSEMENT !
Dommages dus à un nettoyage inadéquat !Un
Un mauvais nettoyage peut gravement endommager le store.

- Ne pas utiliser de nettoyeurs à haute pression.
- Ne pas utiliser de produits de nettoyage abrasifs ou de tampons à récurer.
- N'utilisez pas de solvants tels que l'alcool ou l'éther de pétrole.
- Ne jamais s'accrocher à l'auvent ou à ses composants.

Pour garantir une longue durée de vie, nous recommandons de nettoyer le store régulièrement, au moins une fois par an.

Absence d'imprégnation

AVERTISSEMENT !
Dommages dus à l'absence d'imprégnation !
Chaque fois qu'une toile de store est nettoyée à l'aide de produits de nettoyage, la protection d'origine de la toile peut être altérée.

- Après avoir nettoyé des taches individuelles ou l'ensemble du tissu, ré-imprégner.
- N'utiliser que des produits d'imprégnation adaptés aux tissus.

Types de saletés

Les différents types de saletés sont influencés par la position, le montage, le client, le type et l'épaisseur des dépôts ainsi que par les conditions environnementales.

Procédure de nettoyage

Traitement

1. Enlevez les saletés qui se sont détachées de la toile.
2. Humidifiez la toile à l'aide d'un tuyau d'arrosage et d'eau claire.
3. Éliminez les particules de saleté imbibées à l'aide d'un tuyau d'arrosage.

Processus de nettoyage

Les saletés générales, la suie ou les taches légères peuvent être traitées à l'aide d'une solution de 5 à 10 % de détergent doux et d'eau tiède (max. 30°C).

1. Immergez et essorez une éponge pour former une couche de mousse sur la solution de détergent doux.
2. Appliquer la mousse sur les saletés.
3. Laisser la mousse s'imprégner pendant environ 15 à 20 minutes.
4. Rincer abondamment à l'eau douce.
5. Traiter la toile du store *page 18*.

Répétez ce processus jusqu'à ce que les saletés légères ou les taches légères soient complètement éliminées.

Les petites saletés peuvent être éliminées du baldaquin à l'aide d'une gomme non colorée.

Nettoyage et entretien

Nettoyage inadapté

ATTENTION !

Dommages causés par un nettoyage inadéquat !

Un nettoyage incorrect peut gravement endommager le store.

- N'utilisez pas de nettoyeurs à haute pression.
- N'utilisez pas de produits de nettoyage abrasifs ou d'éponges à récurer.
- N'utilisez pas de solvants tels que l'alcool ou l'éther de pétrole.
- Ne vous tenez jamais fermement au store ou à ses composants.

Pour garantir une longue durée de vie au store, nous vous recommandons de le nettoyer régulièrement, au moins une fois par an.

Manque d'imprégnation

ATTENTION !

Dommages liés à un manque d'imprégnation !

Chaque fois qu'un tissu de store est nettoyé à l'aide de produits de nettoyage, la protection originale du tissu peut être altérée.

- Après avoir nettoyé les taches ou l'ensemble du tissu, réimprégnez.
- N'utilisez que des agents d'imprégnation adaptés à une utilisation sur des tissus textiles.

Types de salissures

Les types de salissures dépendent de la position, du montage, du climat, du type et de l'épaisseur des dépôts ainsi que des conditions environnementales.

Méthode de nettoyage

Traitement

1. Éliminez les salissures non adhérentes de l'auvent.
2. Humidifiez l'auvent à l'eau claire à l'aide d'un tuyau d'arrosage.
3. Enlevez les particules de saleté imbibées à l'aide du tuyau.

Processus de nettoyage

Les salissures communes, la suie ou les taches légères peuvent être traitées avec une solution de détergent doux à 5 – 10% et de l'eau tiède (max. 30 °C).

1. Mouillez et essorez une éponge pour former une couche de mousse sur la solution de détergent doux.
2. Appliquez la mousse sur les salissures/tâches.
3. Laissez la mousse s'imprégner pendant env. 15 – 20 minutes.
4. Rincez abondamment à l'eau fraîche.

Nettoyage et entretien

5. Traitez la toile du store page 19.

Répétez ce processus jusqu'à ce que les salissures ou les taches légères soient complètement éliminées.

Les petites taches de saleté peuvent être éliminées de l'auvent à l'aide d'une gomme sans couleur.

Nettoyage des salissures tenaces

Pollen

1. Aspirez le pollen à l'aide de l'embout pour tissus d'ameublement de votre aspirateur ou décollez-le soigneusement à l'aide de ruban adhésif.

> ***Éliminer le pollen***
> *Ne frottez jamais les taches, cela peut entraîner des décolorations qui ne pourront plus être éliminées par la suite.*

2. Traitez les taches restantes comme indiqué au paragraphe "Processus de nettoyage" à la page 18.

Déjections d'oiseaux (fraîches)

Les déjections d'oiseaux combinées aux rayons UV entraînent une corrosion et une décoloration rapides de l'auvent.

1. Éliminez les déjections d'oiseaux à l'aide d'un chiffon humide.
2. Traitez les taches restantes comme indiqué au paragraphe "Processus de nettoyage" à la page 18.

Déjections d'oiseaux (anciennes)

1. Placez des serviettes en papier absorbant sur la tache.
2. Mouillez les serviettes en papier dans de l'eau chaude et laissez-les imprégner.
3. Éliminez les déjections d'oiseaux dissoutes à l'aide d'un chiffon doux.
4. Traitez les taches restantes comme indiqué au paragraphe "Processus de nettoyage" à la page 18.

Sève d'arbre et autres substances collantes

> *Ce type de salissure ne peut être éliminé sans causer des dommages durables au tissu.*

Traitement

Chaque fois qu'un tissu de store est nettoyé à l'aide de produits de nettoyage, la protection originale du tissu peut être altérée. Pour garantir une protection suffisante contre les intempéries, le tissu nettoyé doit être réimprégné après le nettoyage.

Nettoyage et entretien

Consignes de sécurité pour l'entretien

ATTENTION !
Risque de blessure en cas de maintenance irrégulière !

Un entretien irrégulier signifie que l'usure et les dommages, par exemple au niveau du câble du moteur, ne sont pas détectés à temps, ce qui peut entraîner des blessures graves.

- Vérifiez régulièrement, au moins une fois par an, que le câble du moteur et le câblage de commande ne sont pas usés ou endommagés.
- Vérifier les points d'arrêt de la tente.
- Vérifier que les points de fixation du store sont bien ajustés (les points de fixation doivent être alignés sur la surface d'appui).
- Vérifier que l'autocollant "Ne pas utiliser le produit s'il est gelé" est présent sur les commandes et le remplacer si ce n'est pas le cas.
- Toute réparation doit être effectuée par un spécialiste.
- N'utilisez jamais de stores qui nécessitent des réparations.

Entretien du store

Nous recommandons de signer un contrat d'entretien avec une entreprise spécialisée.

Nettoyage et entretien

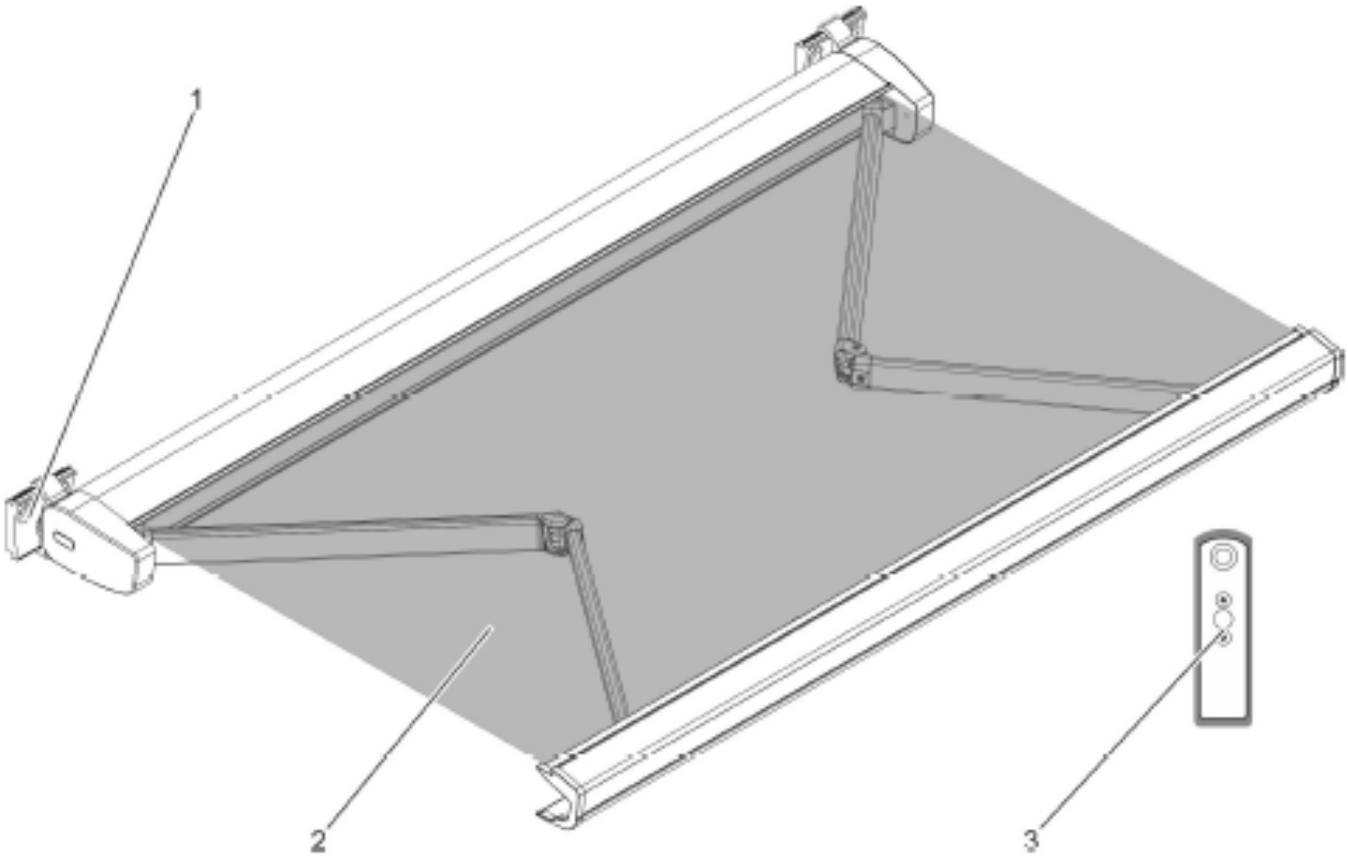

Fig. 13 : Points d'entretien

Intervalle	Tâche de maintenance
Annuel	Vérifiez que le tissu (Fig. 13/2) ne présente pas d'usure visible
	Dans le cas de stores motorisés : Vérifiez que le moteur et les câbles de commande ne sont pas endommagés.
	Effectuez un contrôle de fonctionnement. Vérifier les points d'arrêt du store.
	Vérifier la fixation et l'arrimage du store.
	Vérifiez que la console est bien fixée (Fig. 13/1). La console doit reposer à plat sur la surface d'appui.

Nettoyage et entretien

Huilage de l'auvent

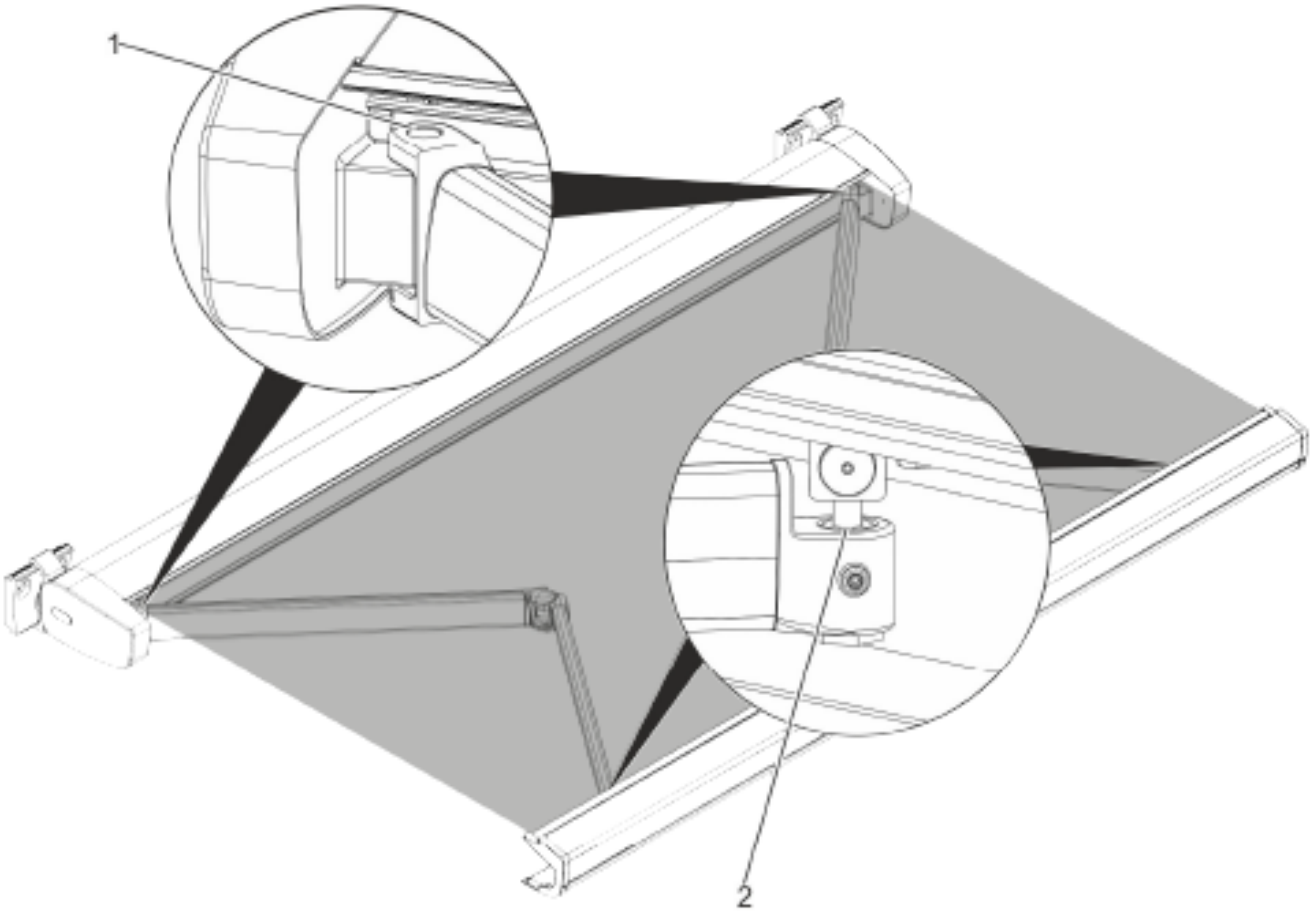

Fig. 14 : Points d'entretien

Outil spécial : ■ Huile pénétrante (par exemple WD-40)

Intervalle	Tâche de maintenance
Annuel	Huilez les points d'appui des bras de pliage (Fig. 14/1).
	Huilez les points d'articulation des fixations de la barre d'attelage (Fig. 14/2).

Remplacement des lampes pour l'éclairage

Les lampes de l'éclairage ne peuvent être remplacées que par un électricien agréé.

Nettoyage et entretien

Nettoyage de l'auvent

Nettoyage des saletés importantes

Pollen

1. Aspirer le pollen à l'aide de l'aspirateur pour tissus d'ameublement ou la décoller soigneusement à l'aide d'un ruban adhésif.

> ***Élimination du pollen***
> *Ne jamais frotter les taches, car cela peut entraîner des décolorations qui ne pourront plus être éliminées par la suite.*

2. Traiter les taches restantes comme décrit *"Processus de nettoyage" page 17.*

Fientes d'oiseaux (fraîches)

Les fientes d'oiseaux combinées à l'irradiation UV entraînent rapidement la corrosion et la décoloration de la canopée.

1. Enlever les fientes d'oiseaux à l'aide d'un chiffon humide.
2. Traiter les taches restantes comme décrit sous *"Processus de nettoyage" page 17.*

Fientes d'oiseaux (anciennes)

1. Placez du papier absorbant sur la tache.
2. Plongez l'essuie-tout dans de l'eau chaude et laissez-le tremper.
3. Enlever les fientes d'oiseaux dissoutes à l'aide d'un chiffon doux.
4. Traiter les taches restantes comme décrit sous *"Processus de nettoyage" page 17.*

Sève d'arbre et autres substances collantes

> *Ce type de salissure ne peut être éliminé sans endommager durablement le tissu.*

Traitement

Chaque fois qu'une toile de store est nettoyée à l'aide de produits de nettoyage, la protection d'origine de la toile peut être altérée. Pour garantir une protection suffisante contre les intempéries, la toile nettoyée doit être ré-imprégnée après le nettoyage.

Agents d'imprégnation

En raison de la diversité des agents d'imprégnation disponibles et des différents tissus, nous ne pouvons recommander aucun produit en particulier.
Lors du choix d'un produit d'imprégnation, il faut toujours s'assurer qu'il est adapté aux tissus.
Respectez les indications du fabricant concernant le dosage et l'utilisation.

> **ENVIRONNEMENT !**
> **Agents d'imprégnation**
> Pour des raisons de protection de l'environnement, n'utiliser que des produits d'imprégnation solubles dans l'eau. Respecter les indications du fabricant.

Fonctionnement

Débattement des lames

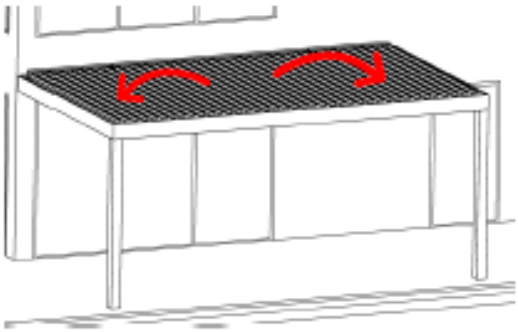

Fig. 8: Mouvements des lames

Maintenez la zone de débattement des lames libre d'obstacles rigides et mobiles.

Bruit

En cas de bruits inhabituels, arrêtez immédiatement le fonctionnement de la pergola et prendre contact avec votre revendeur spécialiste.

Enfants

Ne laissez jamais les enfants jouer avec la télécommande radio.
Gardez la télécommande radio hors de portée des enfants.

Risque d'écrasement

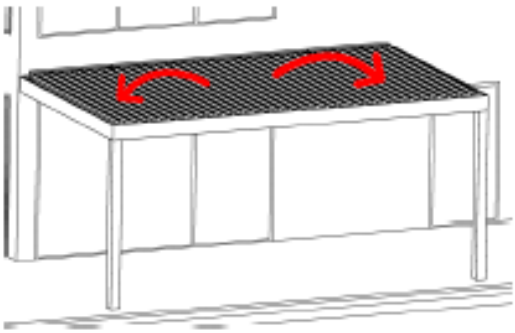

Fig. 9: Mouvements des lames

AVERTISSEMENT!
Risque d'écrasement due aux lames en mouvement
Il existe un risque accru d'écrasement lors du mouvement des lames de la pergola en fonctionnement.
- Ne pas toucher les lames lors du fonctionnement

Fonctionnement

Fonctionnement par temps froid et neige

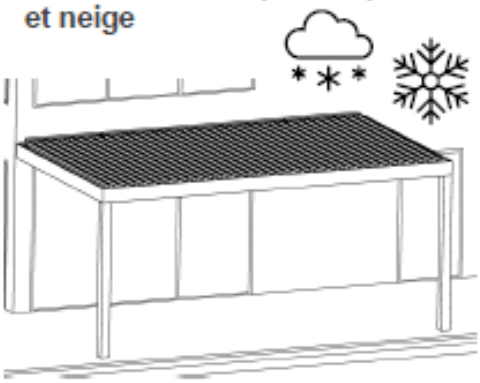

Fig. 10: Temps froid, neige

!

INFO!
Dommages matériels dus au froid et à la neige !
La pergola peut geler par temps froid ou par neige. Un fonctionnement forcé entraînera des dommages matériels.
- Ne pas actionnez les lames de la pergola lorsqu'il neige ou qu'il y a un risque de gel.
- Ne remettez la pergola en service qu'après le dégel.
- Avant de laisser la pergola sans surveillance, placer les lames verticales à 90° à l'aide de la télécommande, et désactiver le capteur de pluie (hivernage)

Feuilles et corps étrangers

Fig. 11: Feuilles et corps étrangers

!

INFO!
Risque de dommages dus aux feuilles et aux corps étrangers!
Les feuilles et les corps étrangers sur les lames de la pergola ou dans la tringlerie peuvent causer des dommages quand la pergola est utilisée.
- Avant d'utiliser la pergola, assurez vous que les lames et les tringles sont exempts de feuilles et d'autres corps étrangers.

Vue d'ensemble

Configuration de la pergola

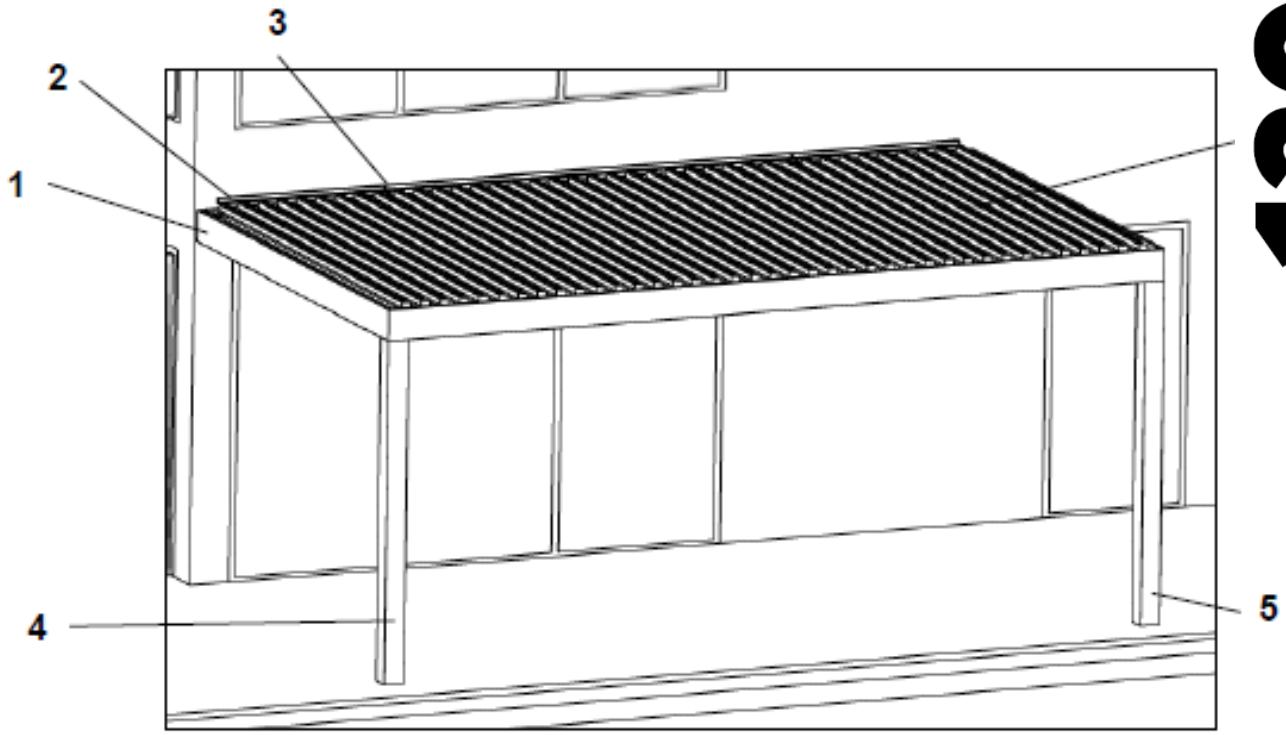

1 Poutre chéneau (x4)
2 Tringlerie
3 Moteur
4 Poteau Technique
5 Poteau évacuations EP (Eaux Pluviales)
6 Lames orientables

La pergola se compose de 4 poutres chéneaux assemblées en un cadre. Celui-ci est fixé aux poteaux grâce à des pièces de liaison puis les poteaux sont eux-mêmes ancrés au sol à l'aide de pièces de liaison. Les lames orientables sont actionnées par un moteur et peuvent pivoter grâce à un système de tringles. Les lames peuvent s'ouvrir ou se refermer à l'aide d'une télécommande radio.

Eclairage

Un éclairage d'ambiance de la pergola est disponible en option sous forme de rubans de LED, et est installé de façon permanente sur les poutres chéneaux. L'éclairage est commandé à l'aide d'une télécommande radio.

Stores

Des stores à descente verticales sont disponibles en option. Ils peuvent être commandés à l'aide d'une télécommande radio.

Données Techniques

Dimensions

Les dimensions des pergolas spécifiques au client ne sont pas indiquées ici.

Pergola

Donnée	Valeur	Unité
Dimensions, maximum	5,5 x 4	m
Surface de zone, maximum	22	m²

Valeur de vent maximale En utilisation

Donnée	Valeur	Unité
Valeur de vent max. en utilisation	120	Km/h

Alimentation Electrique

Donnée	Valeur	Unité
Tension de l'alimentation	230	V
Fréquence	50	Hz

Télécommande radio

Donnée	Valeur	Unité
Portée (en champ libre)	30	m
Fréquence	868,3	MHz

Rubans LED Blanc

Donnée	Valeur	Unité
Puissance par mètre	8	W
Luminosité par mètre	750	Lm
Nombre de LEDs par mètre	120	Pieces
Température de couleur	3200	K
Couleur de la lumière	Blanc Chaud	
Classe de protection	IP65	

Données Techniques

Dimensions

Les dimensions des pergolas spécifiques au client ne sont pas indiquées ici.

Pergola Simple baie

Donnée	Valeur	Unité
Dimensions, maximum	7 x 4,5	m
Surface de zone, maximum	31,5	m²

Pergola Double baie

Donnée	Valeur	Unité
Dimensions, maximum	7 x 7	m
Surface de zone, maximum	49	m²

Valeur de vent maximale En utilisation

Donnée	Valeur	Unité
Valeur de vent max. en utilisation	120	Km/h

Alimentation Electrique

Donnée	Valeur	Unité
Tension de l'alimentation	230	V
Fréquence	50	Hz

Télécommande radio

Donnée	Valeur	Unité
Portée (en champ libre)	30	m
Fréquence	868,3	MHz

Rubans LED Blanc

Donnée	Valeur	Unité
Puissance par mètre	8	W
Luminosité par mètre	750	Lm
Nombre de LEDs par mètre	120	Pieces
Température de couleur	3200	K
Couleur de la lumière	Blanc Chaud	
Classe de protection	IP65	

Vue d'ensemble

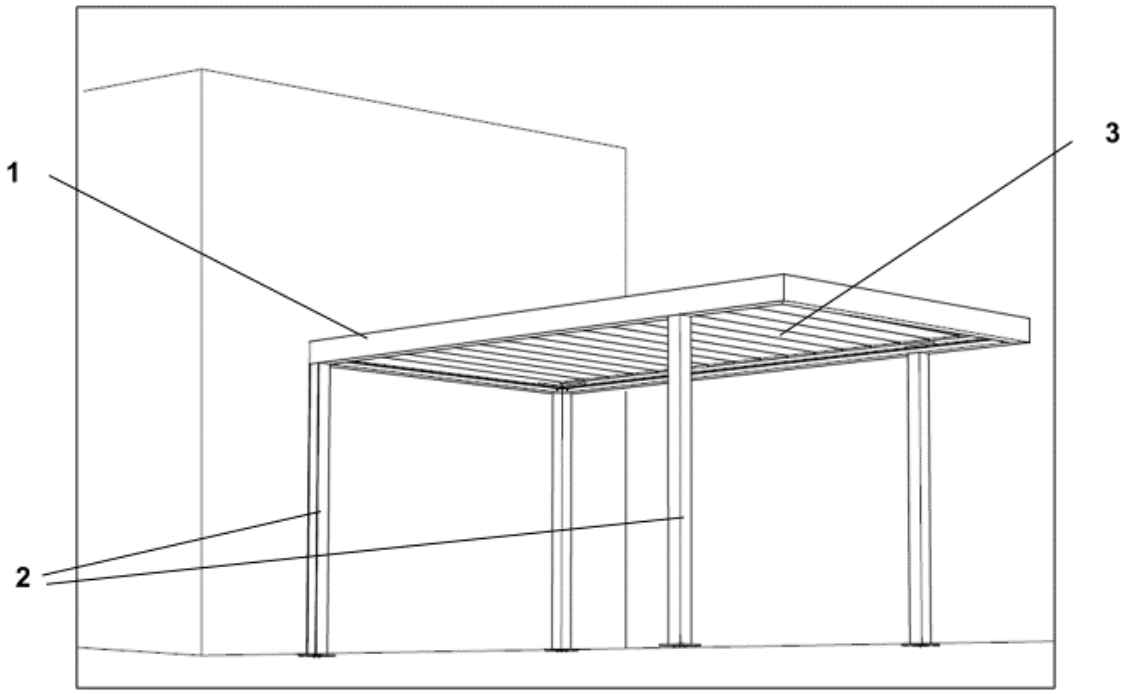

1 Poutre Chéneau
2 Poteaux
3 Lames Carport fixes

Le carport (ou abri voiture) se compose de 4 poutres chéneaux assemblées en un cadre. Le cadre est fixé aux poteaux grâce à des pièces de liaison puis les poteaux sont eux-mêmes ancrés au sol à l'aide de pièces de liaison. Il est possible de déporter les 2 poteaux avant de 1000mm afin de faciliter les manouvre de véhicule. Les lames carport sont plus large que les lames traditionnelles et sont installées de manière à créer une toiture fixe.

Eclairage

Un éclairage d'ambiance de la pergola est disponible en option sous forme de rubans de LED, et est installé de façon permanente sous les poutres chéneaux. L'éclairage est commandé
à l'aide d'une télécommande radio et peut également être déclenché de manière automatique grâce à un détecteur de présence.

Stores

Des stores à descente verticales sont disponibles en option et sont intégrés de façon invisible dans les poutres de la pergola. Ils peuvent être commandés à l'aide d'une télécommande radio.

Données Techniques

Abri **voiture**

Carport

Donnée	Valeur
Dimensions, maximum, carport simple	5185 x 3300mm
Dimensions, maximum, carport double	5485 x 5980mm
Surface maximum, carport simple	17,1 m²
Surface maximum, carport double	32,8 m²
Résistance au vent	3

Bandeaux LED

Spécification	Valeur
Tension	24 V
Sortie par mètre	9,6 W
Luminosité par mètre	780 lm
Nombre de LED par mètre	120
Température de couleur	~ 3000 K
Couleur de la lumière	Blanc chaud
Catégorie de protection	1
Classe de protection	IP 64

Détecteur de présence

Spécification	Valeur
Tension	230 V
Puissance maximale de sortie	1200W
Portée de détection	15m
Classe de protection	IP 44

Télécommande

Spécification	Valeur
Fréquence	868,3 MHz
Pile	1x CR2430 (3V)

biossun®
PROTECTIONS BIOCLIMATIQUES

Déclaration de conformité

DECLARATION DE CONFORMITE

Au sens de la directive européenne sur les machines 2006/42/CE,
Annexe II 1.A

REF :90056

CE | UK CA

Le fabricant soussigné :

BIOSSUN SAS
24 RUE DE LA SURE
38360 ,SASSENAGE

Déclare que les produits type

Pergolas bioclimatiques type *BIO120, BIO230,*

et abri de voiture type *CARPORT*

des numéros de série 1 à 10 000

Utilisation prévue : Installation à l'extérieur, avec entraînement électrique

Il est expressément déclaré que le produit est conforme à toutes les dispositions pertinentes des directives CE suivantes :

2006/42/EG Directive 2006/42/CE du parlement européen et du conseil du 17 mai 2006 relative aux machines et modifiant la directive 95/16/CE (refonte)

2014/30/EU Directive 2014/30/EU du parlement européen et du conseil du du 26 février 2014 relative à l'harmonisation des législations des États membres concernant la compatibilité électromagnétique (refonte)

Les normes harmonisées suivantes, visées à l'article 7 (2), ont été appliquées :
EN ISO 12100:2010 Sécurité des machines - Principes généraux de conception- Appréciation des risques et réduction des risques

Nom et adresse de la personne autorisée à constituer le dossier technique en Europe :

Francis CŒUR , Directeur QSE, BIOSSUN SAS
Fait à Sassenage, le 26/01/2023

Fonctionnement

Débattement des lames

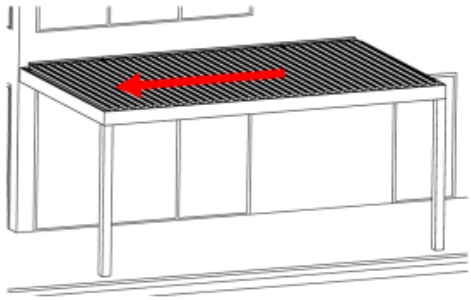

Fig. 7: Mouvements des lames

Maintenez la zone de débattement des lames libre d'obstacles rigides et mobiles.

Bruit

En cas de bruits inhabituels, arrêtez immédiatement le fonctionnement de la pergola et prendre contact avec votre revendeur spécialiste.

Enfants

Ne laissez jamais les enfants jouer avec la télécommande radio.
Gardez la télécommande radio hors de portée des enfants.

Risque d'écrasement

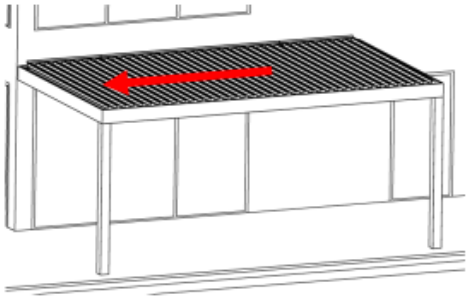

Fig. 8: Mouvements des lames

AVERTISSEMENT!
Risque d'écrasement due aux lames en mouvement
Il existe un risque accru d'écrasement lors du mouvement des lames de la pergola en fonctionnement.
- Ne pas toucher les lames lors du fonctionnement

Fonctionnement

Fonctionnement par temps froid et neige

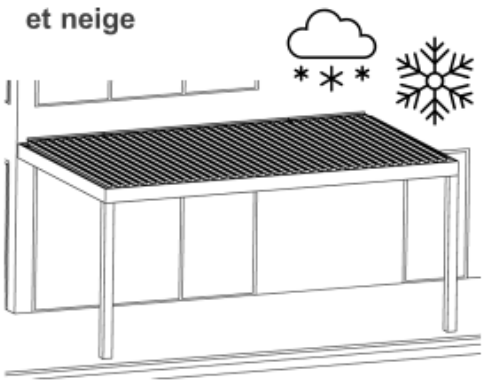

Fig. 9: Temps froid, neige

INFO!
Dommages matériels dus au froid et à la neige !
La pergola peut geler par temps froid ou par neige. Un fonctionnement forcé entraînera des dommages matériels.
- Ne pas actionnez les lames de la pergola lorsqu'il neige ou qu'il y a un risque de gel.
- Ne remettez la pergola en service qu'après le dégel.
- Avant de laisser la pergola sans surveillance, rétracter les lames à l'aide de la télécommande, et désactiver le capteur de pluie (hivernage)

Feuilles et corps étrangers

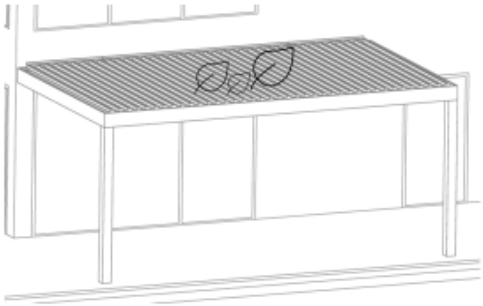

Fig. 10: Feuilles et corps étrangers

INFO!
Risque de dommages dus aux feuilles et aux corps étrangers!
Les feuilles et les corps étrangers sur les lames de la pergola peuvent causer des dommages quand la pergola est utilisée.
- Avant d'utiliser la pergola, assurez-vous que les lames sont exemptes de feuilles et d'autres corps étrangers.

Déclaration de conformité

DECLARATION DE CONFORMITE

Au sens de la directive européenne sur les machines 2006/42/CE,
Annexe II 1.A

REF : 90090

Le fabricant soussigné :

BIOSSUN SAS
24 RUE DE LA SURE
38360 ,SASSENAGE

Déclare que les produits type

Pergolas bioclimatiques type *BIO- AIR*

des numéros de série 1 à 10 000

Utilisation prévue : Installation à l'extérieur, selon EN 13561 avec entraînement électrique

Il est expressément déclaré que le produit est conforme à toutes les dispositions pertinentes des directives CE suivantes :

2006/42/EG Directive 2006/42/CE du parlement européen et du conseil du 17 mai 2006 relative aux machines et modifiant la directive 95/16/CE (refonte)

2014/30/EU Directive 2014/30/EU du parlement européen et du conseil du du 26 février 2014 relative à l'harmonisation des législations des États membres concernant la compatibilité électromagnétique (refonte)

Les normes harmonisées suivantes, visées à l'article 7 (2), ont été appliquées :
EN ISO 12100:2010 Sécurité des machines - Principes généraux de conception- Appréciation des risques et réduction des risques

EN 13561:2015 Stores – Exigences relatives à la performance et la sécurité

Nom et adresse de la personne autorisée à constituer le dossier technique en Europe :
Francis CŒUR, Directeur QSE de la société BIOSSUN

Fait à Sassenage, le 12/07/2023

Vue d'ensemble

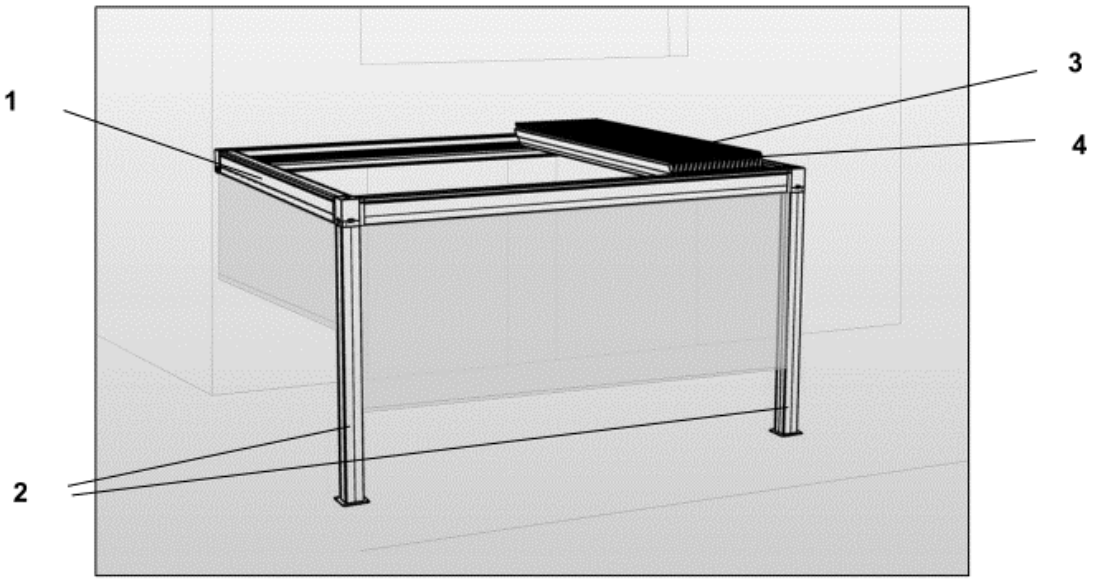

1 Poutre Chéneau
2 Poteaux
3 Lames Rétractables
4 Moteur

La pergola Bio Air se compose de 4 poutres chéneaux assemblées en un cadre. Les 3 poutres non ancrées à la façade peuvent accueillir chacune un store zip à descente vertical intégré. Le cadre est fixé aux poteaux grâce à des pièces de liaison puis les poteaux sont eux-mêmes ancrés au sol à l'aide de pièces de liaison. Les lames rétractables sont actionnées par un moteur et peuvent avancer ou reculer grâce à un système de courroie de chaque cotés. Les lames peuvent se déployer ou se rétracter à l'aide d'une télécommande radio.

Eclairage

Un éclairage d'ambiance de la pergola est disponible en option sous forme de rubans de LED, et est installé de façon permanente sous les poutres chéneaux. L'éclairage est commandé à l'aide d'une télécommande radio.

Stores

Des stores à descente verticales sont disponibles en option et sont intégrés de façon invisible dans les poutres de la pergola. Ils peuvent être commandés à l'aide d'une télécommande radio.

Données Techniques

Composants mécaniques :

Les produits Biossun sont fabriqués avec les matériaux suivants :
• Profilés en aluminium : aluminium extrudé, alliage primaire UNI 6060 dureté BRINELL 60 HB alliage primaire UNI 6063 dureté BRINELL 75 HB
• Vitres : vitre claire trempée bord poli
• Tubes enrouleurs en acier galvanisé ou aluminium extrudé alliage primaire UNI 6063 dureté BRINELL 75 HB
• Brides de fixation en aluminium ou acier INOX
• Brides de support : extrusions en alliage primaire d'aluminium ou acier INOX ou acier galvanisé.
Les profilés et les supports en aluminium extrudé, ainsi que les supports en acier INOX, sont prétraités pour assurer une meilleure adhérence de la peinture à la surface.
Les peintures en poudre appliquées et réticulées sont des produits qui présentent une résistance mécanique et une résistance aux rayons U.V. élevées.
Le processus entier est exécuté et surveillé selon les exigences de la spécification du QUALICOAT.

AVERTISSEMENT : nous ne garantissons pas la correspondance parfaite à la couleur RAL de référence, car de légères différences sont possibles pour des peintures qui sont effectuées à différents moments. Il est également possible de constater de légères différences de nuance de la couleur entre les différents composants du produit.

AVERTISSEMENT : des conditions climatiques particulières et/ou de fortes expositions à des brouillards salins ou endroits avec des atmosphères agressives, par exemple zones thermales, piscines etc., peuvent provoquer écaillages, bulles ou points de corrosion dans les profilés d'aluminium extrudé et dans les parties métalliques, malgré tous les traitements d'avant-garde appliqués.

AVERTISSEMENT : le numéro des composants présents dans le cinématisme des lames de la couverture qui sont nécessaires pour l'ouverture et la fermeture des mêmes, peut impliquer des différences dans l'accouplement qui, bien si remarquables du point de vue esthétique, ne compromettent en aucun cas le bon fonctionnement de la couverture.
Ces phénomènes ne sont pas couverts par la garantie.

Données Techniques

Usages prévus :

ATTENTION : dans le cas de conditions météorologiques défavorables telles que, à titre purement indicatif et non exhaustif :
neige, forte pluie, grêle, vent avec de fortes rafales, etc. ou quand la vitesse est supérieure à la classe de résistance au vent déclarée,
la couverture doit être mise en position de sécurité

Couverture à lames rétractables :
• lames rétractées de 1/3, par rapport à la profondeur, en présence de vent fort, forte pluie, etc. ;
• lames empaquetées en présence de neige et de grêle.

Motorisation :

Le moteur des lames peut s'arrêter en situation de forçage (p. ex : obstacles dans les rails, glace, etc.) et les lames orientables resteront dans la position qu'elles avaient au moment du blocage. Dans le cas de blocage, éliminer les causes. En cas de dommages, doutes ou persévérance du blocage, contacter le Vendeur Biossun.

Enfants :

Il est interdit aux enfants d'utiliser le produit et d'accéder à ses parties.

Dysfonctionnements

Problème	Solution
Les lames de la pergola ne réagissent pas	*Assurer vous que les autres équipements fonctionnent (ex: LED, store), si non, vérifiez le disjoncteur de la pergola. Si le reste fonctionne, abaisser le disjoncteur de la pergola durant 20 secondes, puis réarmer le et réessayer. Si le problème persiste, contactez votre installateur Biossun.*
Lorsqu'on essaye d'actionner les lames, on entend des bips qui proviennent du poteau technique et rien ne se passe	*Le capteur de pluie est actif, veuillez attendre que la pluie s'arrête, puis après une durée de 4 minutes, orienter vos lames à 60° pour évacuer l'eau résiduelle. Si vous souhaitez tout de même orienter vos lames durant la pluie, veuillez désactiver le capteur de pluie en maintenant le bouton « Stop » de la télécommande (Canal 1) durant 10 secondes. Pour le réactiver, la manipulation est identique. Si le problème persiste, veuillez contacter votre installateur Biossun.*
Le nombre de canaux de la télécommande a été réduit (par ex : 2 au lieu de 6)	*Maintenant le bouton directionnel « droite » jusqu'à ce que les 6 boutons réapparaissent (clignotement bref)*
Lors de l'appui sur la télécommande, la télécommande revient automatiquement sur le premier canal	*Veuillez remplacer la pile de votre télécommande*
Les angles de la pergola ne correspondent plus à ceux de la télécommande	*Disjoncter la pergola durant 20 secondes. Si le problème persiste, veuillez contacter votre installateur Biossun.*
En hiver, la pergola n'arrive pas à s'ouvrir	*Il n'est pas recommandé d'utiliser la pergola en hiver. Assurer vous que le capteur pluie soit désactivé. Puis veuillez attendre que la température extérieure remonte avant de la réutiliser.*
Le(s) moteur(s) de la pergola bouge(nt) mais les lames restent fermées	*Veuillez contacter votre installateur Biossun.*
Les rubans LEDs de la pergola semblent moins éclairer	*Vérifiez la propreté des rubans et des diffuseurs. A l'aide d'une éponge, nettoyer délicatement les rubans LEDs afin de retirer la poussière qui aurait pu se former sur ceux-ci. Si le problème persiste, contactez votre installateur Biossun.*

Fonctionnement

Zone de déploiement

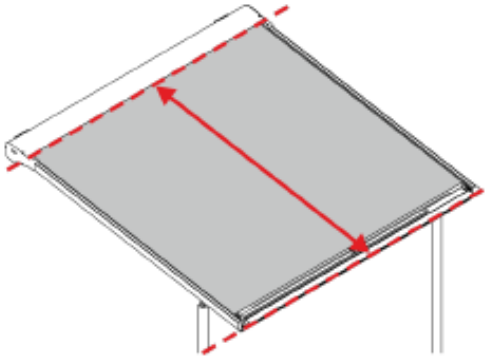

Fig. 5 : Zone de déploiement

Maintenez la zone de déploiement du store libre de tout obstacle rigide et mobile.

Bruit

En cas de bruits inhabituels, arrêtez immédiatement le fonctionnement du store et prévenez un spécialiste des stores.

Enfants

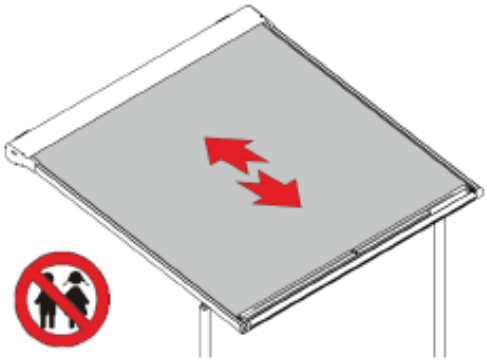

Fig. 6 : Enfants

Ne laissez jamais les enfants jouer avec les télécommandes radio, si elles sont envoyées au préalable.

Gardez la télécommande hors de portée des enfants.

Risque d'écrasement

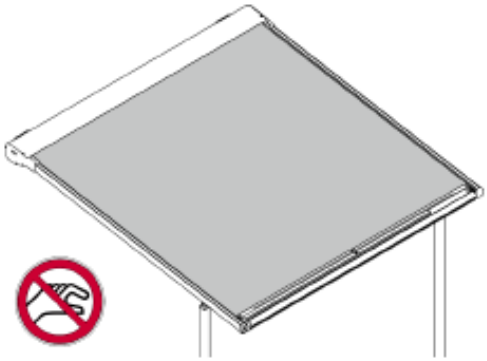

Fig. 7 : Écrasement

AVERTISSEMENT !

Risque d'écrasement lié aux pièces mobiles !

Les pièces mobiles du store présentent un risque d'écrasement pendant le fonctionnement.

– Ne touchez pas les pièces mobiles pendant le fonctionnement.

Fonctionnement

Fonctionnement en cas de vent violent

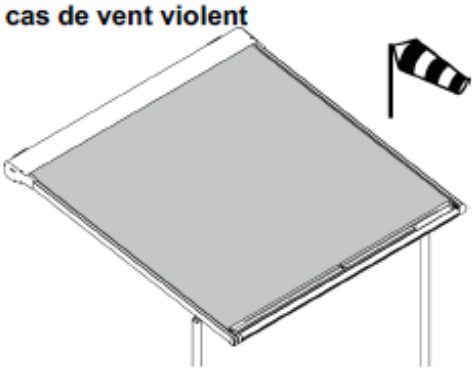

Fig. 8 : Vents violents

AVERTISSEMENT !

Risque de blessure si la classe de vent est dépassée !

Lorsque la classe de vent est dépassée, le store peut se déchirer et provoquer des blessures graves. La classe de vent du store dépend de manière décisive du type et de la quantité d'éléments de fixation ainsi que des propriétés de la surface d'appui.

- N'utilisez le store que jusqu'à la classe de vent spécifiée par l'installateur.
- Dans les régions venteuses sujettes à des pannes fréquentes du réseau électrique, il est recommandé d'installer une alimentation de secours.

Fonctionnement par temps humide

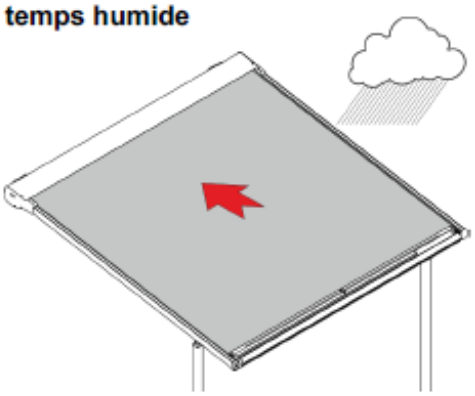

Fig. 9 : Fonctionnement par temps humide

Fermez/ne déployez pas le store lorsqu'il pleut.

ATTENTION !

Risque de moisissures en cas d'humidité sur la toile du store !

Lorsqu'elle est enroulée alors qu'elle est humide, la toile du store a tendance à moisir.

– Après la pluie, étendez la toile du store pour la laisser sécher.

Fonctionnement par temps froid et neigeux

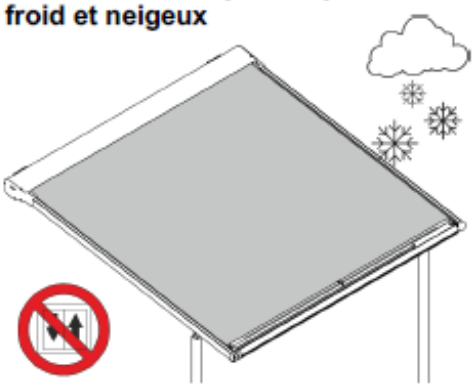

Fig. 10 : Temps froid et neigeux

ATTENTION !

Dommages matériels liés au froid et à la neige !

Le store peut geler par temps froid et neigeux. Un fonctionnement forcé entraînera des dommages matériels.

- Ne déployez pas le store lorsqu'il neige ou qu'il y a un risque de gel.
- Ne remettez le store en service que lorsque le gel a fondu.
- Avant de laisser le store sans surveillance, fermez-le et désactivez la commande automatique.

Fonctionnement

Feuilles et corps étrangers

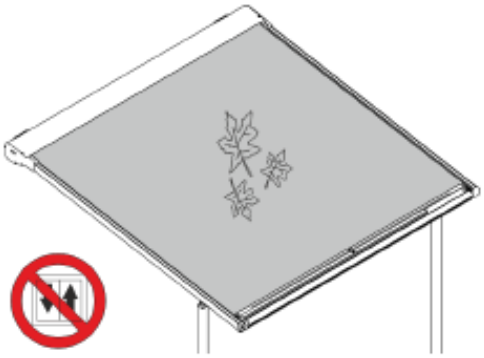

Fig. 11 : Feuilles et corps étrangers

ATTENTION !

Risque de dommages liés aux feuilles et aux corps étrangers !

Les feuilles et les corps étrangers sur la toile du store ou dans les rails de guidage peuvent causer des dommages lors de l'utilisation du store.

– Avant de rentrer le store, assurez-vous que la toile du store et les rails de guidage sont exempts de feuilles et d'autres corps étrangers.

Fonctionnement par capteur ou commande automatique

Une gamme étendue de commandes de stores est disponible pour une activation optimale du store. Des informations détaillées sont disponibles auprès des détaillants spécialisés. Le fonctionnement de ces commandes est décrit dans les instructions respectives.

ATTENTION !

Risque de dommages en cas d'ouverture automatique involontaire du store !

Une ouverture automatique involontaire du store peut entraîner des dommages matériels importants, p. ex. à cause du gel ou de vents violents.

Un store ne doit jamais être laissé sans surveillance lorsqu'il est déployé. Une commande automatique peut tomber en panne dans des circonstances extrêmes (p. ex. panne de courant, défauts, orages soudains).

– Avant de laisser le store sans surveillance, fermez-le et désactivez la commande automatique.

Déclaration de conformité

Bio PM

Pergola à toile rétractable

DECLARATION DE CONFORMITE

Au sens de la directive européenne sur les machines 2006/42/CE,
Annexe II 1.A

REF : 90085

CE | UK CA

Le fabricant soussigné :

BIOSSUN SAS
24 RUE DE LA SURE
38360 ,SASSENAGE

Déclare que les produits type

Pergolas bioclimatiques type *BIO- PM*

des numéros de série 1 à 10 000

Utilisation prévue : Installation à l'extérieur, selon EN 13561 avec entraînement électrique

Il est expressément déclaré que le produit est conforme à toutes les dispositions pertinentes des directives CE suivantes :

2006/42/EG Directive 2006/42/CE du parlement européen et du conseil du 17 mai 2006 relative aux machines et modifiant la directive 95/16/CE (refonte)

2014/30/EU Directive 2014/30/EU du parlement européen et du conseil du du 26 février 2014 relative à l'harmonisation des législations des États membres concernant la compatibilité électromagnétique (refonte)

Les normes harmonisées suivantes, visées à l'article 7 (2), ont été appliquées :
EN ISO 12100:2010 Sécurité des machines - Principes généraux de conception- Appréciation des risques et réduction des risques

EN 13561:2015 Stores – Exigences relatives à la performance et la sécurité

Nom et adresse de la personne autorisée à constituer le dossier technique en Europe :
Francis CŒUR, Directeur QSE de la société BIOSSUN

Fait à Sassenage, le 12/07/2023

biossun®
PROTECTIONS BIOCLIMATIQUES

Vue d'ensemble

Installation du store de pergola PM21

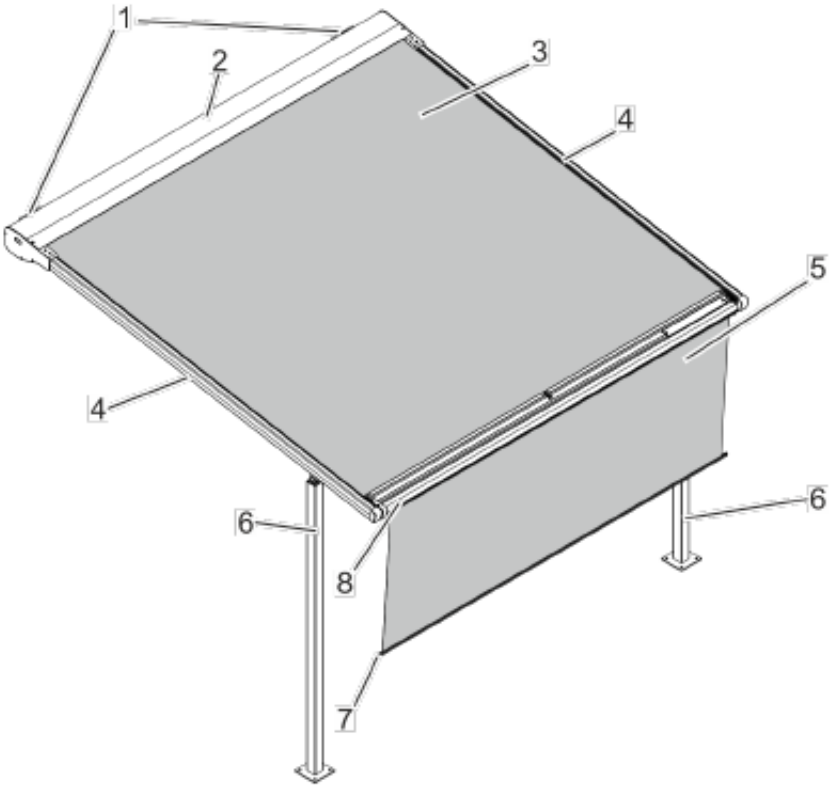

Fig. 1 : Store de pergola PM21

1 Supports de fixation
2 Cassette
3 Auvent
4 Rail de guidage
5 Cantonnière (en option)
6 Poteaux
7 Barre de lestage
8 Barre de chute

Le store de pergola PM21 se compose d'une cassette (Fig. 1/2) dans laquelle se trouve le store enrouleur (Fig. 1/3). Le guidage latéral de la barre de chute (Fig. 1/8) est assuré par les deux rails de guidage (Fig. 1/4).

Les supports de fixation (Fig. 1/1) sont fixés sur des surfaces verticales lors de l'installation. La cassette (Fig. 1/2) est fixée aux supports de fixation (Fig. 1/1). Les poteaux (Fig. 1/6) apportent un soutien à l'avant.

Si nécessaire, la cantonnière (Fig. 1/5) peut être abaissée pour une protection solaire supplémentaire.

Le store est entraîné par un moteur qui peut être commandé à l'aide de boutons-poussoirs, d'une télécommande ou d'une commande automatique.

Éclairage

L'éclairage d'ambiance du store est disponible en option sous la forme de bandeaux LED installés de manière permanente dans la cassette et/ou les rails de guidage. LED dimmables. L'éclairage d'ambiance est commandé par une télécommande radio.

Dysfonctionnements

Description du défaut	Cause	Solution
Le store ne s'étend pas/ne se rétracte pas.	La pile de la télécommande radio est déchargée.	Remplacer la pile.
	Le commutateur de protection contre la surchauffe est actif.	Les moteurs utilisés ne sont pas conçus pour un fonctionnement continu. La protection intégrée contre la surchauffe arrête le moteur après env. 4 minutes. Le store sera de nouveau opérationnel après env. 10 à 15 minutes.
	Il y a un problème d'alimentation.	Demander à un électricien qualifié de vérifier la connexion électrique.
	Le moteur est défectueux.	Contacter un spécialiste.
Le store n'atteint pas ses fins de course.	Le store est déformé.	Demander à un spécialiste de réajuster les positions de fin de course.
Inclinaison de la barre de chute	Sangle de tension déchirée	Contacter un spécialiste.
L'éclairage ne s'allume pas.	Pas de connexion avec l'alimentation électrique	Faites établir le raccordement au réseau électrique par un électricien agréé □ Instructions de montage de l'éclairage.
	Lampes défectueuses	Faites enlever les lampes par un électricien agréé.
	Émetteur radio portatif défectueux	Faites réparer ou remplacer les émetteurs radio portatifs par le service d'assistance du fabricant □ Manuel d'instruction de l'émetteur radio portatif.
	Les piles de l'émetteur radio portatif sont déchargées	Remplacer les piles de l'émetteur radio portatif □ Manuel d'utilisation de l'émetteur radio portatif.
L'éclairage ne varie pas.	Émetteur radio portatif défectueux	Faites réparer ou remplacer les émetteurs radio portatifs par le service d'assistance du fabricant □ Manuel d'instruction de l'émetteur radio portatif.
	Les piles de l'émetteur radio portatif sont déchargées	Remplacer les piles de l'émetteur radio portatif □ Manuel d'utilisation de l'émetteur radio portatif.
	La télécommande radio a perdu sa mémoire.	Reprogrammer la télécommande radio conformément au mode d'emploi du fabricant □ Manuel d'instruction du récepteur radio et de l'émetteur radio portatif.

En cas de dysfonctionnements non répertoriés ici, contactez l'installateur.

Données Techniques

Bio PM

Pergola à toile rétractable

Dimensions

Les dimensions des solutions sur-mesure ne sont pas répertoriées ici.

Store simple :

Donnée	Valeur	Unité
Dimensions, maximum	6,5 x 6	m
Surface, maximum	39	m2
Surface avec zip, maximum	30	m2

Store couplé :

Donnée	Valeur	Unité
Dimensions, maximum	13 x 5	m
Surface, maximum	65	m2
Surface avec zip, maximum	60	m2

Résistance au vent

Donnée	Valeu	Unité
Classe de résistance au vent	3	

Alimentation électrique

Donnée	Valeur	Unité
Tension d'alimentation	230	V
Fréquence	50	Hz

Bandeaux LED 24 V

Donnée	Valeur	Unité
Sortie par mètre	4,8	W
Luminosité par mètre	~ 380	lm
Nombre de LED par mètre	60	pièces
Température de couleur	~ 3000	K
Couleur de la lumière	Blanc chaud	
Catégorie de protection	1	
Classe de protection	IP64	

Bloc d'alimentation

Donnée	Valeur	Unité
Tension d'entrée	230	V
Fréquence	50–60	Hz
Tension de sortie	24	V DC
Consommation d'énergie E/S	75	W
Poids	0,9	kg
Température ambiante admissible	-10 à 40	°C
Classe de protection	IP64	

Fonctionnement

Zone de déploiement

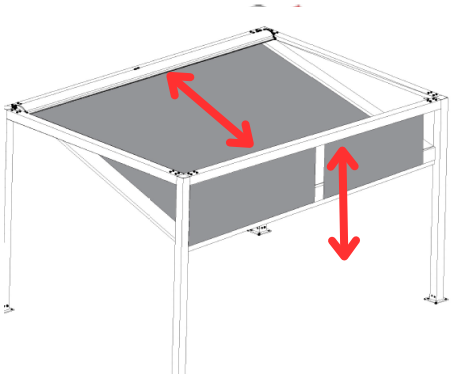

Fig. 5 : Zone de déploiement

Maintenez la zone de déploiement du store libre de tout obstacle rigide et mobile.

Bruit

En cas de bruits inhabituels, arrêtez immédiatement le fonctionnement du store et prévenez un spécialiste des stores.

Enfants

Fig. 6 : Enfants

Ne laissez jamais les enfants jouer avec les télécommandes radio, si elles sont envoyées au préalable.

Gardez la télécommande hors de portée des enfants.

Risque d'écrasement

Fig. 7 : Écrasement

AVERTISSEMENT !

Risque d'écrasement lié aux pièces mobiles !

Les pièces mobiles du store présentent un risque d'écrasement pendant le fonctionnement.

– Ne touchez pas les pièces mobiles pendant le fonctionnement.

Fonctionnement

Fonctionnement en cas de vent violent

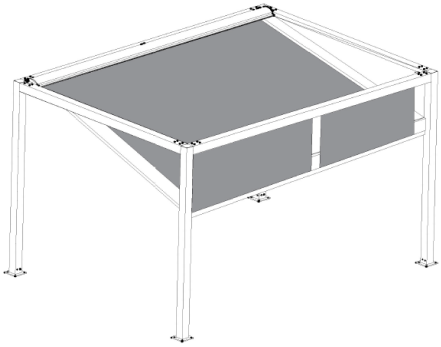

Fig. 8 : Vents violents

AVERTISSEMENT !

Risque de blessure si la classe de vent est dépassée !

Lorsque la classe de vent est dépassée, le store peut se déchirer et provoquer des blessures graves. La classe de vent du store dépend de manière décisive du type et de la quantité d'éléments de fixation ainsi que des propriétés de la surface d'appui.

- N'utilisez le store que jusqu'à la classe de vent spécifiée par l'installateur.
- Dans les régions venteuses sujettes à des pannes fréquentes du réseau électrique, il est recommandé d'installer une alimentation de secours.

Fonctionnement par temps humide

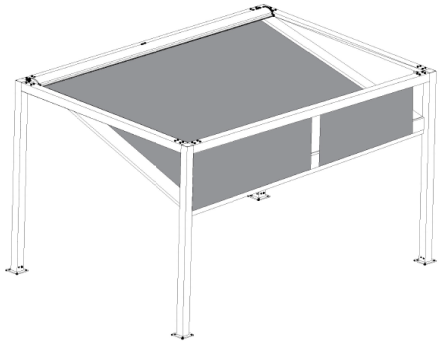

Fig. 9 : Fonctionnement par temps humide

Fermez/ne déployez pas le store lorsqu'il pleut.

ATTENTION !

Risque de moisissures en cas d'humidité sur la toile du store !

Lorsqu'elle est enroulée alors qu'elle est humide, la toile du store a tendance à moisir.

– Après la pluie, étendez la toile du store pour la laisser sécher.

Fonctionnement par temps froid et neigeux

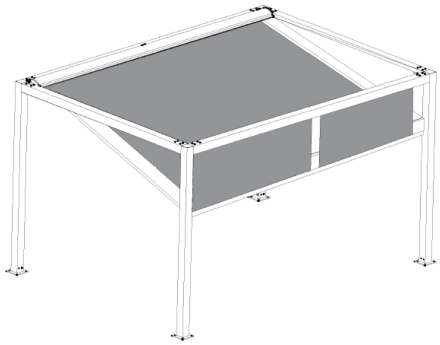

Fig. 10 : Temps froid et neigeux

ATTENTION !

Dommages matériels liés au froid et à la neige !

Le store peut geler par temps froid et neigeux. Un fonctionnement forcé entraînera des dommages matériels.

- Ne déployez pas le store lorsqu'il neige ou qu'il y a un risque de gel.
- Ne remettez le store en service que lorsque le gel a fondu.
- Avant de laisser le store sans surveillance, fermez-le et désactivez la commande automatique.

Vue d'ensemble

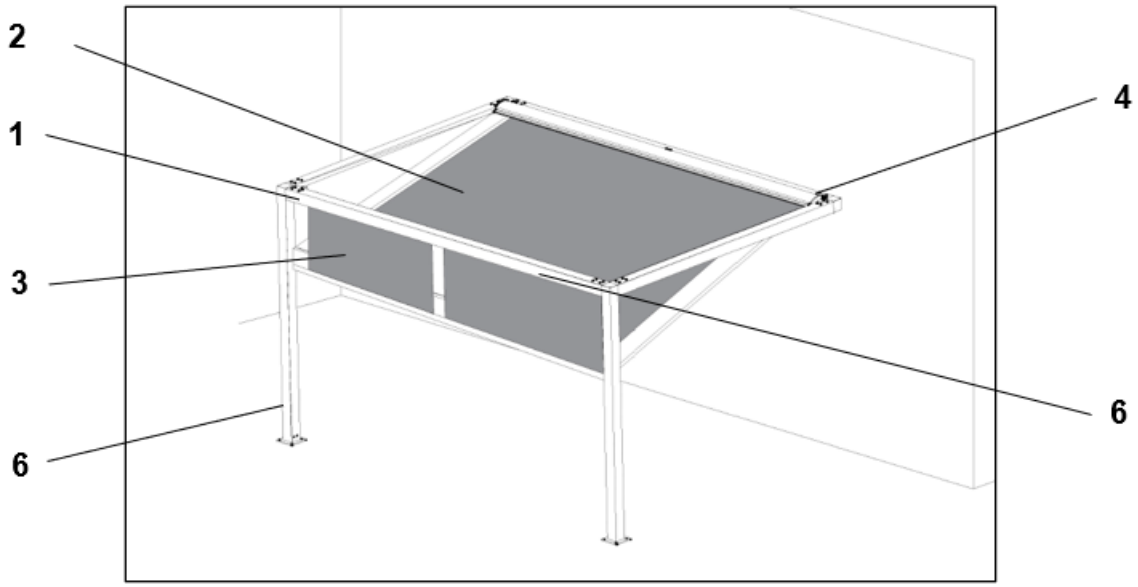

Fig. 1: Pergola Bio T pour exemple (la configuration peut varier selon le projet)

1 Poutre
2 Toile Horizontale
3 Toile Verticale
4 Moteur store horizontal
5 Moteur descente verticale
6 Poteau

La pergola Bio T se compose de 4 poutres assemblées en un cadre. Celui-ci est fixé aux poteaux grâce à des pièces de liaison puis les poteaux sont eux-mêmes ancrés au sol à l'aide de pièces de liaison. La pergola est composée de 2 toiles motorisées. La toile horizontale peut être déployer et rétracter afin d'offrir une protection solaire complète. La toile verticale permet à la toile horizontale de s'incliner.

Stores

Des stores à descente verticales sont disponibles en option. Ils peuvent être commandés à l'aide d'une télécommande radio et utilisent le protocole radio Somfy IO.

Dysfonctionnements

Description du défaut	Cause	Solution
Le store ne s'étend pas/ne se rétracte pas.	La pile de la télécommande radio est déchargée.	Remplacer la pile.
	Le commutateur de protection contre la surchauffe est actif.	Les moteurs utilisés ne sont pas conçus pour un fonctionnement continu. La protection intégrée contre la surchauffe arrête le moteur après env. 4 minutes. Le store sera de nouveau opérationnel après env. 10 à 15 minutes.
	Il y a un problème d'alimentation.	Demander à un électricien qualifié de vérifier la connexion électrique.
	Le moteur est défectueux.	Contacter un spécialiste.
Le store n'atteint pas ses fins de course.	Le store est déformé.	Demander à un spécialiste de réajuster les positions de fin de course.
Inclinaison de la barre de chute	Sangle de tension déchirée	Contacter un spécialiste.

En cas de dysfonctionnements non répertoriés ici, contactez l'installateur.

Données Techniques

Dimensions

Les dimensions des pergolas spécifiques au client ne sont pas indiquées ici.

Pergola

Donnée	Valeur	Unité
Dimensions, maximum	6 x 4	m
Surface de zone, maximum	24	m²

Valeur de vent maximale En utilisation

Donnée	Valeur	Unité
Classe de résistance au vent	3	

Alimentation Electrique

Donnée	Valeur	Unité
Tension de l'alimentation	230	V
Fréquence	50	Hz

Bloc d'alimentation

Donnée	Valeur	Unité
Tension d'entrée	230	V
Fréquence	50-60	Hz
Tension de sortie	24	V DC
Consommation d'énergie E/S	75	W
Poids	0,9	Kg
Température ambiante admissible	-10 à 40	°C
Classe de protection	IP64	

Déclaration de conformité

Bio T

Pergola à toile inclinable

DECLARATION DE CONFORMITE

Au sens de la directive européenne sur les machines 2006/42/CE,
Annexe II 1.A

REF : 90080

CE | UK CA

Le fabricant soussigné :

BIOSSUN SAS
24 RUE DE LA SURE
38360 ,SASSENAGE

Déclare que les produits type

Pergolas bioclimatiques type *BIO-T*

des numéros de série 1 à 10 000

Utilisation prévue : Installation à l'extérieur, selon EN 13561 avec entraînement électrique

Il est expressément déclaré que le produit est conforme à toutes les dispositions pertinentes des directives CE suivantes :

2006/42/EG Directive 2006/42/CE du parlement européen et du conseil du 17 mai 2006 relative aux machines et modifiant la directive 95/16/CE (refonte)

2014/30/EU Directive 2014/30/EU du parlement européen et du conseil du du 26 février 2014 relative à l'harmonisation des législations des États membres concernant la compatibilité électromagnétique (refonte)

Les normes harmonisées suivantes, visées à l'article 7 (2), ont été appliquées :
EN ISO 12100:2010 Sécurité des machines - Principes généraux de conception- Appréciation des risques et réduction des risques

EN 13561:2015 Stores – Exigences relatives à la performance et la sécurité

Nom et adresse de la personne autorisée à constituer le dossier technique en Europe : Francis CŒUR , Directeur QSE de la société BIOSSUN

Fait à Sassenage, le 15/12/2023

biossun®
PROTECTIONS BIOCLIMATIQUES

Fonctionnement

Enfant

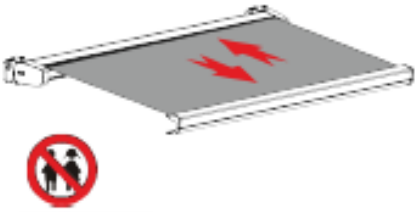

Ne laissez jamais les enfants jouer avec les télécommandes radio. Gardez la télécommande hors de portée des enfants.

Risque d'écrasement

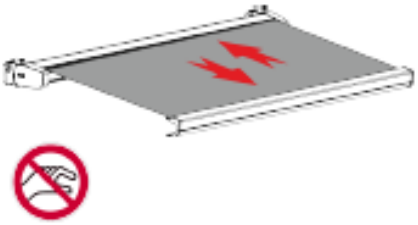

DANGER!
Risque d'écrasement par les pièces mobiles !
Les pièces mobiles du store présentent un risque d'écrasement pendant le fonctionnement.

– Ne pas toucher les pièces en mouvement pendant le fonctionnement.

Feuilles et corps étrangers

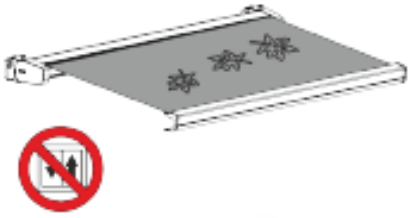

AVERTISSEMENT !
Risque d'endommagement par les feuilles et les corps étrangers !
Les feuilles et les corps étrangers qui se trouvent sur le store ou dans les rails de guidage peuvent causer des dommages lors de l'utilisation de l'auvent.

– Avant d'enrouler le store, assurez-vous que la canopée et les rails de guidage sont exemptés de feuilles et d'autres corps étrangers.

Fonctionnement

Fonctionnement en cas de coup de vent

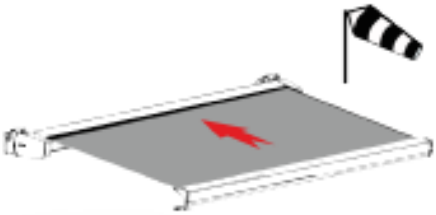

DANGER!
Risque de blessure en cas de dépassement de la classe de vent !
En cas de dépassement de la classe de vent, la banne peut se détacher et provoquer des blessures graves. La classe de vent atteinte dépend de manière déterminante du type et de la quantité d'éléments de fixation ainsi que des propriétés de la surface d'appui.

- N'utilisez l'auvent que jusqu'à la classe de vent spécifiée par l'installateur.
- Dans les régions venteuses sujettes à des pannes fréquentes du réseau électrique, l'installation d'une alimentation de secours est recommandée.

Fonctionnement par temps humide

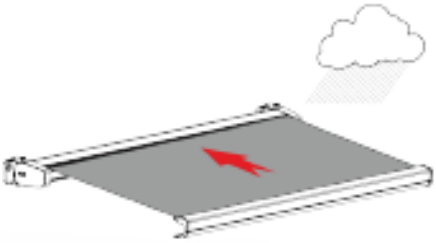

Rétracter/ne pas déployer le store lorsqu'il pleut.

ATTENTION!
Risque de moisissure dû à l'humidité du store !
Si elle est enroulée alors qu'elle est humide, la toile a tendance à moisir.

- Après la pluie, déployez le store pour le laisser sécher.

Fonctionnement par temps froid et dans la neige

Par temps froid, l'auvent peut geler. Un fonctionnement forcé peut entraîner des dommages matériels.

ATTENTION!
Dommages matériels causés par le froid et la neige !
Le store peut geler par temps froid et en cas de neige. Un fonctionnement forcé entraînerait des dommages matériels. En raison de l'augmentation du poids, la neige qui s'accumule sur l'auvent peut entraîner l'arrachement des chevilles murales.

- Ne déployez pas le store lorsqu'il neige ou qu'il y a un risque de gel.
- Ne remettez l'auvent en service que lorsque le gel a disparu.
- Lorsque vous laissez le store sans surveillance, rentrez-le et désactivez la commande automatique.

Vue d'ensemble

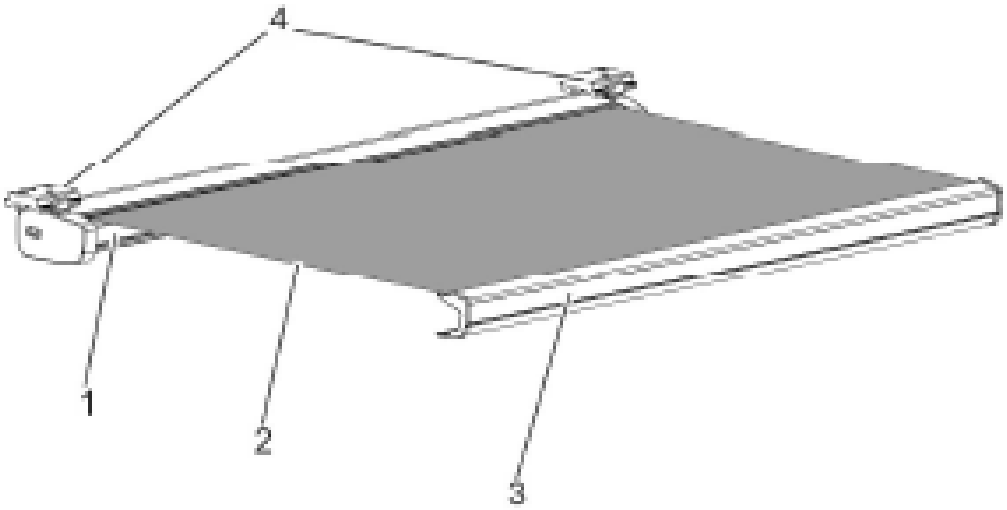

Fig. 1: Vue d'ensemble

1 Cassette
2 Auvent
3 Barre de charge
4 Consoles

- Entraînement électrique (standard)

La cassette (Fig. 1/1) est fixée à la surface d'appui par les consoles (Fig. 1/4). La barre de chute (Fig. 1/3) est reliée aux bras repliables (sous le toit) et au toit (Fig. 1/2).

L'entraînement électrique peut être commandé au choix par une télécommande radio ou par un automate.

Fonctionnement

Bio K Store banne

Zone de déploiement du store

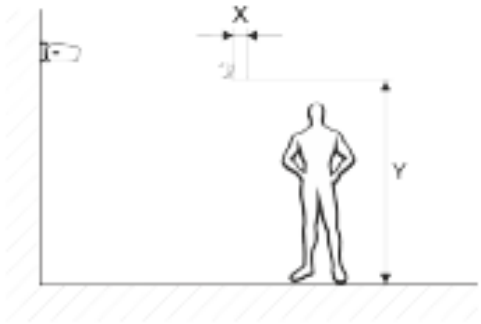

Fig. 2: Plage de projection du store

Veillez à ce que la zone de projection de la banne soit libre de tout obstacle rigide ou mobile. La distance minimale (fig. 2/X) entre le rail d'extrémité et un objet rigide ou mobile doit être d'au moins 40 cm. La hauteur minimale de passage (fig. 2/Y) entre le rail d'extrémité et le sol doit être d'au moins 180 cm. Si ces spécifications ne peuvent être respectées, des mesures de sécurité appropriées doivent être appliquées au bâtiment (par exemple, un grillage).

*L'ensemble des caractéristiques du fonctionnement d'un store banne sont identiques, à noter que cet élément constitue une spécificité pour le store banne Bio K

Dysfonctionnements

Bio K Store banne

Description du défaut	Cause	Remède
Le store ne s'étend pas et ne se rétracte pas.	La batterie de la télécommande radio est déchargée.	Remplacer la pile.
	L'interrupteur de protection contre la surchauffe est activé.	Les moteurs utilisés ne sont pas conçus pour fonctionner en continu. La protection intégrée contre la surchauffe arrête le moteur au bout d'environ 4 minutes. Le store est à nouveau opérationnel après environ 10 à 15 minutes.
	Il y a un défaut d'alimentation.	Demandez à un électricien qualifié de vérifier la connexion électrique.
	Le moteur est défectueux.	Contactez un spécialiste.
Les positions finales ne sont pas atteintes.	Le store s'est déformé.	Demandez à un spécialiste de réajuster les positions de fin de course et les points d'arrêt.
L'éclairage ne s'allume pas.	Pas de connexion avec l'alimentation électrique	Faire établir le raccordement à l'alimentation électrique par un électricien agréé ↳Instructions de montage de l'éclairage.
	Lampe défectueuse	Faire enlever les lampes par un électricien agréé.
	Transmetteur de radio portable défectueux	Faire réparer ou remplacer les émetteurs radio portatifs par le service d'assistance du fabricant ↳ Mode d'emploi de l'émetteur radio portatif.
	Piles de l'émetteur radio portatif déchargées	Remplacer les piles de l'émetteur radio portatif ↳ Manuel d'utilisation de l'émetteur radio portatif.
L'éclairage ne peut pas être réduit.	Transmetteur de radio portable défectueux	Faire réparer ou remplacer les émetteurs radio portatifs par le service d'assistance du fabricant ↳ Manuel d'utilisation de l'émetteur radio portatif.
	Piles de l'émetteur radio portatif déchargées	Remplacer les piles de l'émetteur radio portatif ↳ Manuel d'utilisation de l'émetteur radio portatif.
	La télécommande radio a perdu sa mémoire.	Reprogrammer la télécommande radio conformément au mode d'emploi du fabricant ↳ Mode d'emploi du récepteur radio et de l'émetteur-récepteur radio portatif.

Déclaration de conformité

DECLARATION DE CONFORMITE

Au sens de la directive européenne sur les machines 2006/42/CE,
Annexe II 1.A

REF : 90061

CE | UK CA

Le fabricant soussigné :

BIOSSUN SAS
24 RUE DE LA SURE
38360 ,SASSENAGE

Déclare que les produits type

Pergolas bioclimatiques type *BIO- K*
des numéros de série 1 à 10 000

Utilisation prévue : Installation à l'extérieur, selon EN 13561 avec entraînement électrique

Il est expressément déclaré que le produit est conforme à toutes les dispositions pertinentes des directives CE suivantes :

2006/42/EG Directive 2006/42/CE du parlement européen et du conseil du 17 mai 2006 relative aux machines et modifiant la directive 95/16/CE (refonte)

2014/30/EU Directive 2014/30/EU du parlement européen et du conseil du du 26 février 2014 relative à l'harmonisation des législations des États membres concernant la compatibilité électromagnétique (refonte)

Les normes harmonisées suivantes, visées à l'article 7 (2), ont été appliquées :
EN ISO 12100:2010 Sécurité des machines - Principes généraux de conception- Appréciation des risques et réduction des risques

EN 13561:2015 Stores – Exigences relatives à la performance et la sécurité

Nom et adresse de la personne autorisée à constituer le dossier technique en Europe :
Francis CŒUR, Directeur QSE de la société BIOSSUN

Fait à Sassenage, le 12/07/2023

biossun®
PROTECTIONS BIOCLIMATIQUES

Vue d’ensemble

1 Vue d'ensemble des modèles

Variantes

Le store à bras articulé Erhardt KD est la version standard de la série KD avec un seul élément pare-soleil (auvent).

Le store à bras articulé Erhardt KD-double est une version élargie du store standard et comprend un élément pare-soleil vertical supplémentaire (cantonnière).

Store à bras articulé Erhardt KD

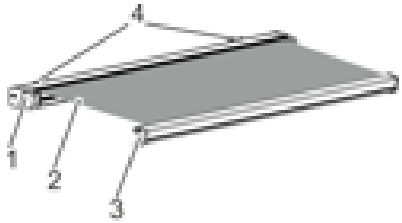

Fig. 1 : Type KD

1 Cassette
2 Auvent
3 Barre de chute
4 Consoles

La cassette (Fig. 1/1) est fixée à la surface d'appui par les consoles (Fig. 1/4). La barre de chute (Fig. 1/3) est reliée aux bras articulés (non représentés) et à l'auvent (Fig. 1/2). Une pression sur un bouton directionnel provoque le déploiement ou la rétraction de la barre de chute et de l'auvent.

L'entraînement électrique peut être commandé au choix par un câblage permanent avec des boutons directionnels, par un bouton de commande, par une télécommande radio ou par une commande automatique.

Store à bras articulé Erhardt KD-double

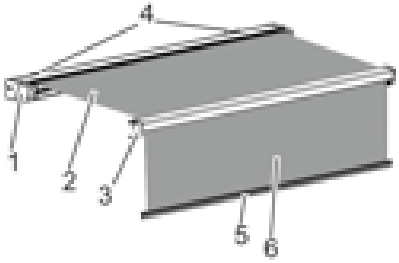

Fig. 2 : Type KD-double

1 Cassette
2 Auvent
3 Barre de chute
4 Consoles
5 Barre de lestage
6 Cantonnière

La cassette (Fig. 2/1) est fixée à la surface d'appui par les consoles (Fig. 2/4). La barre de chute (Fig. 2/3) est reliée aux bras articulés (non représentés) et à l'auvent (Fig. 2/2). Une pression sur un bouton directionnel provoque le déploiement ou la rétraction de la barre de chute et de l'auvent. Si nécessaire, la cantonnière (Fig. 2/6) peut être abaissée dans n'importe quelle position pour une protection solaire supplémentaire. La barre de lestage (Fig. 2/5) tire la cantonnière vers le bas et veille à ce qu'elle ne bouge pas.

L'entraînement électrique peut être contrôlé au choix par télécommande radio ou par commande automatique.

Éclairage

L'éclairage d'ambiance du store est disponible en option sous la forme de bandeaux LED installés de manière permanente dans la cassette. LED dimmables. L'éclairage d'ambiance est commandé par une télécommande radio.

Fonctionnement

Bio KD Store banne

Zone de déploiement du store Erhardt KD

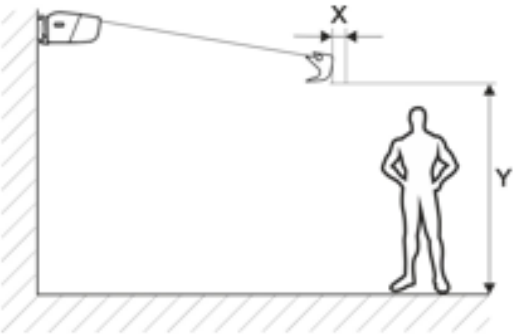

Fig. 3 : Zone de déploiement du store Erhardt KD

Maintenez la zone de déploiement du store libre de tout obstacle rigide et mobile. La distance minimale X entre la barre de chute extensible et un objet fixe ou mobile doit être d'au moins 40 cm. La hauteur de passage minimale Y entre la barre de chute et le sol doit être d'au moins 180 cm. Si ces spécifications ne peuvent pas être respectées, des mesures de sécurité appropriées doivent être appliquées au bâtiment.

Zone de déploiement du store Erhardt KD-double

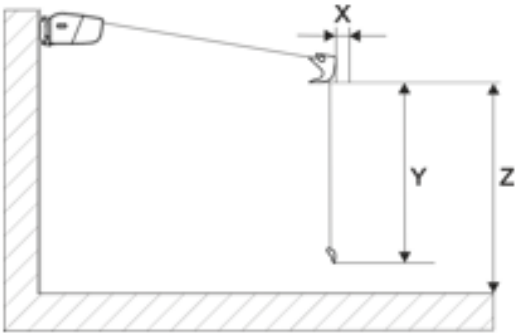

Fig. 4 : Zone de déploiement du store Erhardt KD-double

Maintenez la zone de déploiement du store libre de tout obstacle rigide et mobile. La distance minimale X entre la barre de chute extensible et un objet fixe ou mobile doit être d'au moins 40 cm. La zone de déploiement de la cantonnière Y est de 170 cm pour tous les tissus. La hauteur de passage minimale Z entre la barre de chute et le sol doit être d'au moins 180 cm. Si ces spécifications ne peuvent pas être respectées, des mesures de sécurité appropriées doivent être appliquées au bâtiment.

Bruit

Si vous remarquez des bruits inhabituels, arrêtez immédiatement le fonctionnement du store et prévenez un spécialiste.

*L'ensemble des caractéristiques du fonctionnement d'un store banne sont identiques, à noter que cet élément constitue une spécificité pour le store banne Bio KD

Dysfonctionnements

Bio KD Store banne

Description du défaut	Cause	Solution
Le store ne s'étend pas/ne se rétracte pas	Piles à plat dans l'émetteur radio portatif	Remplacer les piles de l'émetteur radio portatif ➔ *Manuel d'instruction de l'émetteur radio portatif.*
	Commutateur de protection contre la surchauffe actif	Les moteurs utilisés ne sont pas conçus pour un fonctionnement continu. La protection intégrée contre la surchauffe arrête le moteur après env. 4 minutes. Le store sera de nouveau opérationnel après env. 10 à 15 minutes.
	Défaut d'alimentation	Demander à un électricien qualifié de vérifier la connexion électrique.
	Moteur défectueux	Contacter un spécialiste.
	Tension d'alimentation interrompue ; fusible déclenché ou panne d'électricité publique	Activer le fusible. Si le fusible se déclenche à nouveau, faites établir la connexion à l'alimentation électrique par un électricien agréé.
	Piles à plat dans l'émetteur radio portatif	Remplacer les piles de l'émetteur radio portatif ➔ *Manuel d'instruction de l'émetteur radio portatif.*
Le store n'atteint pas ses fins de course	Store déformé	Demander à un spécialiste de réajuster les positions de fin de course et les points d'arrêt.
L'éclairage ne s'allume pas	Tension d'alimentation interrompue ; fusible déclenché ou panne d'électricité publique	Activer le fusible. Si le fusible se déclenche à nouveau, faites établir la connexion à l'alimentation électrique par un électricien agréé.
	Ampoule défectueuse	Bandeaux LED : faites retirer les ampoules par un électricien agréé.
	Piles à plat dans l'émetteur radio portatif	Remplacer les piles de l'émetteur radio portatif ➔ *Manuel d'instruction de l'émetteur radio portatif.*
L'éclairage ne varie pas	Piles à plat dans l'émetteur radio portatif	Remplacer les piles de l'émetteur radio portatif ➔ *Manuel d'instruction de l'émetteur radio portatif.*
	Le module variateur a perdu sa mémoire.	Reprogrammer le module variateur conformément au manuel d'instructions du fabricant ➔ *Manuel d'instructions du module variateur et de l'émetteur radio portatif.*
	Module variateur défectueux	Faites réparer ou remplacer le module variateur par la société d'installation.

Déclaration de conformité

Bio KD Store banne

DECLARATION DE CONFORMITE

Au sens de la directive européenne sur les machines 2006/42/CE,
Annexe II 1.A

REF : 90066

CE | UK CA

Le fabricant soussigné :

BIOSSUN SAS
24 RUE DE LA SURE
38360 ,SASSENAGE

Déclare que les produits type

Pergolas bioclimatiques type *BIO- KD*

des numéros de série 1 à 10 000

Utilisation prévue : Installation à l'extérieur, selon EN 13561 avec entraînement électrique

Il est expressément déclaré que le produit est conforme à toutes les dispositions pertinentes des directives CE suivantes :

2006/42/EG Directive 2006/42/CE du parlement européen et du conseil du 17 mai 2006 relative aux machines et modifiant la directive 95/16/CE (refonte)

2014/30/EU Directive 2014/30/EU du parlement européen et du conseil du du 26 février 2014 relative à l'harmonisation des législations des États membres concernant la compatibilité électromagnétique (refonte)

Les normes harmonisées suivantes, visées à l'article 7 (2), ont été appliquées :
EN ISO 12100:2010 Sécurité des machines - Principes généraux de conception- Appréciation des risques et réduction des risques

EN 13561:2015 Stores – Exigences relatives à la performance et la sécurité

Nom et adresse de la personne autorisée à constituer le dossier technique en Europe :
Francis CŒUR, Directeur QSE de la société BIOSSUN

Fait à Sassenage, le 12/07/2023

biossun®
PROTECTIONS BIOCLIMATIQUES

Changement de canal

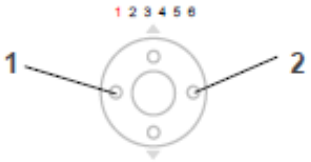

Appuyer sur le bouton GAUCHE (Fig. 2/1) fait revenir vers le canal précédent.

Appuyer sur le bouton DROITE (Fig. 2/2) fait passer vers le canal suivant.

Fig. 2: Joystick de la télécommande radio

Mouvement manuel des lames à l'aide de la télécommande radio *(Canal 1)*

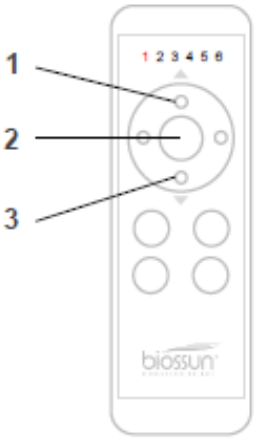

Maintenir le bouton HAUT (Fig. 3/1) ouvre les lames de la pergola.

Maintenir le bouton BAS (Fig. 3/3) ferme les lames de la pergola.

Appuyer sur le bouton STOP (Fig. 3/2) stoppe le mouvement des lames.

Les lames peuvent être stoppées dans n'importe quelle position.

Fig. 3: Télécommande radio

Mouvement automatique des lames (angles préprogrammés) *(Canal 1)*

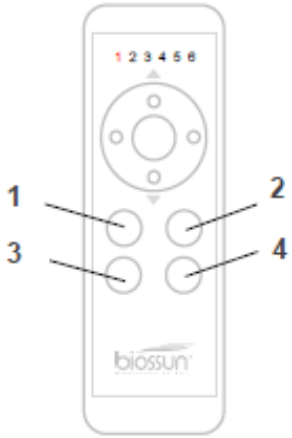

Appuyer le bouton 1 (Fig. 4/1) ferme les lames de la pergola (angle à 0°).

Appuyer le bouton 2 (Fig. 4/2) place les lames de la pergola à 60°.

Appuyer le bouton 3 (Fig. 4/3) place les lames de la pergola à 120°.

Appuyer le bouton 2 (Fig. 4/4) place les lames de la pergola à 175°.

Fig. 4: Télécommande radio

!

Portée Radio
Vous trouverez des informations sur la portée de la télécommande dans son manuel d'utilisation.

Utilisation des éclairages (Option) (LED RGB / LED Blanc / Spots) *(Canal 2/3)*

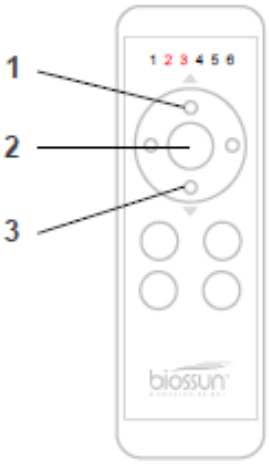

Appuyer le bouton HAUT (Fig. 5/1) met en marche l'éclairage choisi.

Appuyer le bouton BAS (Fig. 5/2) éteint l'éclairage choisi.

Appuyer le bouton STOP (Fig. 5/2) :

- change la couleur pour les LED RGB ou
- fait varier l'intensité pour les LED Blanc ou Spots

Fig. 5: Télécommande radio

Utilisation des stores à descente verticale (Option) *(Canal 3/4/5/6)*

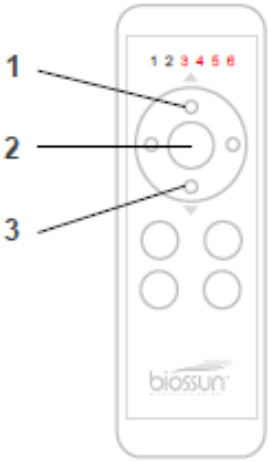

Appuyer le bouton HAUT (Fig. 6/1) fait remonter le store.

Appuyer le bouton BAS (Fig. 6/3) fait descendre le store.

Appuyer le bouton STOP (Fig. 6/2) stoppe le mouvement du store. Le store peut être arrêté dans n'importe quelle position.

Fig. 6: Télécommande radio

Utilisation du capteur de pluie *(Canal 1)*

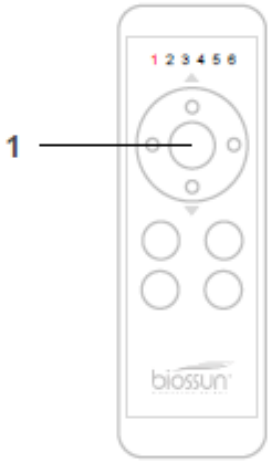

Maintenir le bouton STOP (Fig. 7/1) durant 10 secondes active ou désactive le capteur de pluie.

- *4 bips courts confirment la désactivation (Hivernage)*
- *2 bips courts confirment l'activation*

Le capteur de pluie ferme les lames automatiquement à 0° en cas de déclenchement.

Fig. 7: Télécommande radio

Changement de canal

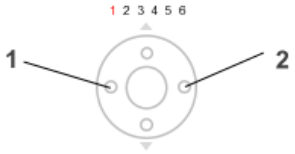

Appuyer sur le bouton GAUCHE (Fig. 2/1) fait revenir vers le canal précédent.

Appuyer sur le bouton DROITE (Fig. 2/2) fait passer vers le canal suivant.

Fig. 2: Joystick de la télécommande radio

Mouvement manuel des lames à l'aide de la télécommande radio *(Canal 1)*

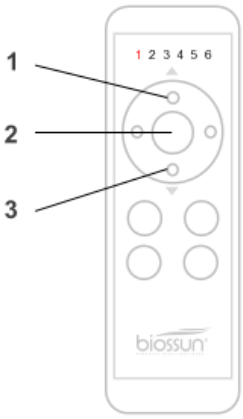

Maintenir le bouton HAUT (Fig. 3/1) rétracte les lames de la pergola.

Maintenir le bouton BAS (Fig. 3/3) déploie les lames de la pergola.

Appuyer sur le bouton STOP (Fig. 3/2) stoppe le mouvement des lames.

Les lames peuvent être stoppées dans n'importe quelle position.

Fig. 3: Télécommande radio

Utilisation de l'éclairage LED Blanc (option) *(Canal 2)*

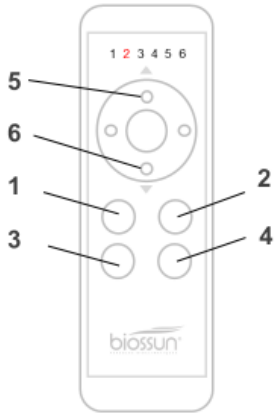

Appuyer le bouton 1 (Fig. 4/1) allume les LEDs à 100%.

Appuyer le bouton 2 (Fig. 4/2) allume les LEDs à 75%.

Appuyer le bouton 3 (Fig. 4/3) allume les LEDs à 50%.

Appuyer le bouton 4 (Fig. 4/4) allume les LEDs à 25%.

Maintenir le bouton 5 (Fig. 4/4) permet de faire varier l'intensité des LEDs manuellement.

Appuyer le bouton 6 (Fig. 4/4) éteint les LEDs.

Fig. 4: Télécommande radio

!

Portée Radio

Vous trouverez des informations sur la portée de la télécommande dans son manuel d'utilisation.

Utilisation des stores à descente verticale (Option) *(Canal 3/4/5/6)*

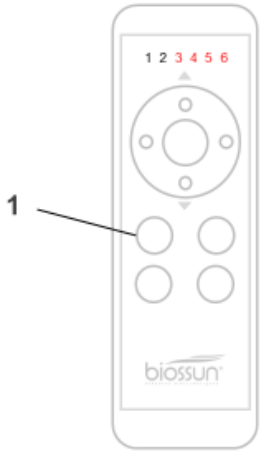

Fig. 5: Télécommande radio

La manipulation du store se fait sur un seul et unique bouton.

Appuyer le bouton 1 (Fig. 5/1) fait descendre le store.

Appuyer le bouton 1 (Fig. 5/1) stoppe le store.

Appuyer le bouton 1 (Fig. 5/1) fait remonter le store.

Utilisation du capteur de pluie *(Canal 1)*

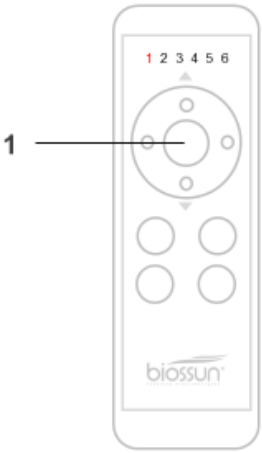

Fig. 6: Télécommande radio

Maintenir le bouton STOP (Fig. 6/1) durant 10 secondes active ou désactive le capteur de pluie.

- *2 bips confirment la désactivation (Hivernage)*
- *1 bip confirme l'activation*

Le capteur de pluie ferme la pergola en déployant les lames automatiquement en cas de déclenchement.

Fonctionnement par interrupteur à bascule

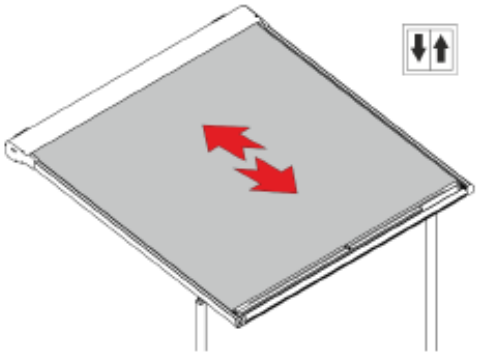

Fig. 2 : Ouvrir/fermer le store

En appuyant sur le bouton correspondant (HAUT/BAS) ou en tournant le bouton de l'interrupteur (GAUCHE/DROITE), le store se déplace dans la direction choisie. Les positions de fin de course du store sont limitées électroniquement. Une fois à ces endroits, le store s'arrête automatiquement.

En appuyant sur le bouton d'arrêt ou sur le bouton de sens opposé (selon la version de l'interrupteur) ou en tournant le bouton de l'interrupteur vers l'arrière, le store s'arrête. Le store peut être arrêté dans n'importe quelle position.

Télécommande radio

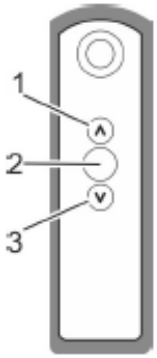

Fig. 3 : Télécommande radio (exemple d'illustration)

Une pression sur le bouton HAUT (Fig. 3/1) fait rentrer le store. Une pression sur le bouton BAS (Fig. 3/3) permet de déployer le store.

Une pression sur le bouton d'arrêt (Fig. 3/2) arrête le store. Le store peut être arrêté dans n'importe quelle position.

Contrôler l'éclairage par télécommande radio

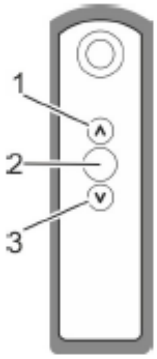

Fig. 4 : Émetteur radio portatif (exemple d'illustration)

1 Bouton HAUT
2 Bouton de préréglage de la luminosité
3 Bouton BAS

L'éclairage peut être commandé par un émetteur radio portatif. Le récepteur radio est situé dans l'éclairage.

- Pour allumer l'éclairage : appuyez sur le bouton HAUT (Fig. 4/1).
- Pour éteindre l'éclairage : appuyez sur le bouton BAS (Fig. 4/3).
- Varier l'intensité lumineuse :
  - Plus clair : maintenez le bouton HAUT enfoncé (Fig. 4/1).
  - Plus sombre : maintenez le bouton BAS enfoncé (Fig. 4/3).
- Prérégler la luminosité : appuyez sur le bouton (Fig. 4/2).

Portée
Vous trouverez des informations sur la portée de l'émetteur radio portatif dans son manuel d'utilisation.

Fonctionnement avec une télécommande radio

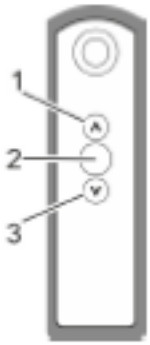

Fig. 11 : Télécommande radio (exemple d'illustration)

En appuyant sur le bouton HAUT (Fig. 11/1), le store se déploie.
Appuyez sur le bouton BAS (Fig. 11/3) pour rétracter le store.
Une pression sur le bouton d'arrêt (Fig. 11/2) arrête le store.
Le store peut être arrêté dans n'importe quelle position.

Commande de l'éclairage à l'aide d'une télécommande radio

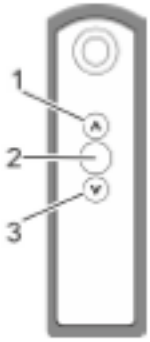

Fig. 12 : Émetteur radio portatif (exemple d'illustration)

1 Bouton UP
2 Bouton de réglage de la luminosité
3 Bouton de réglage de la luminosité

L'éclairage peut être commandé à l'aide d'un émetteur radio portatif.
Le récepteur radio se trouve dans l'éclairage.

- Pour allumer l'éclairage : Appuyez sur la touche HAUT (Fig. 12/1).
- Pour éteindre l'éclairage : Appuyez sur le bouton BAS (Fig. 12/3).
- Pour réduire l'intensité de l'éclairage :
  - Plus clair : Appuyer sur le bouton HAUT et maintenez-le enfoncé (Fig. 12/1).
  - Plus sombre : Appuyer sur le bouton BAS et maintenez-le enfoncé (Fig. 12/3).
- Préréglage de la luminosité : Appuyez sur le bouton (Fig. 12/2).

Zone
Vous trouverez des informations sur la portée de l'émetteur radio portatif dans son manuel d'utilisation.

Fonctionnement avec la commande de l'ombrage

Il existe une vaste gamme de commandes de brise-soleil pour une activation optimale du store. Des informations détaillées sont disponibles auprès des revendeurs spécialisés. L'utilisation est décrite dans les instructions correspondantes.

AVERTISSEMENT!
Risque d'endommagement en cas de déploiement automatique involontaire du store !
Le déploiement automatique involontaire du store banne peut entraîner des dommages matériels importants, par exemple en raison du gel.
Un store ne doit jamais être laissé sans surveillance lorsqu'il est déployé. Un contrôleur automatique peut tomber en panne dans des circonstances extrêmes (par exemple, coupure de courant, défauts, orages soudains).

– Lorsque vous laissez l'auvent sans surveillance, rentrez-le et désactiver le contrôleur automatique.

Télécommande radio BIO KD

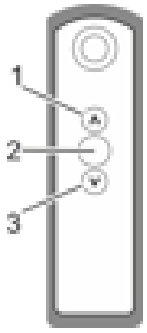

Fig. 12 : Télécommande radio KD (exemple d'illustration)

Une pression sur le bouton HAUT (Fig. 12/1) fait rentrer le store. Une pression sur le bouton BAS (Fig. 12/3) permet de déployer le store.

Une pression sur le bouton d'arrêt (Fig. 12/2) arrête le store. Le store peut être arrêté dans n'importe quelle position.

Télécommande radio BIO KD-double

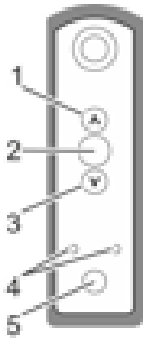

Fig. 13 : Télécommande radio KD-double (exemple d'illustration)

Une pression sur le bouton HAUT (Fig. 13/1) fait rentrer le store. Une pression sur le bouton BAS (Fig. 13/3) permet de déployer le store.

Une pression sur le bouton d'arrêt (Fig. 13/2) arrête le store. Le store peut être arrêté dans n'importe quelle position.

Une pression sur le bouton de sélection (Fig. 13/5) passe de la commande du store à la commande de la cantonnière. La lampe correspondante (Fig. 13/4) s'allume pour indiquer la sélection.

Fonctionnement par capteur/commande

Une gamme étendue de commandes de stores est disponible pour une activation optimale du store. Des informations détaillées sont disponibles auprès des détaillants spécialisés. Le fonctionnement de ces commandes est décrit dans les instructions respectives.

!

ATTENTION !

Risque de dommages en cas d'ouverture automatique involontaire du store !

Une ouverture automatique involontaire du store peut entraîner des dommages matériels importants, p. ex. à cause du gel.

Un store ne doit jamais être laissé sans surveillance lorsqu'il est déployé. Une commande automatique peut tomber en panne dans des circonstances extrêmes (p. ex. panne de courant, défauts, orages soudains).

– Lorsque le store est laissé sans surveillance, fermez-le et désactivez la commande automatique.

Contrôler l'éclairage d'ambiance en option avec la télécommande radio

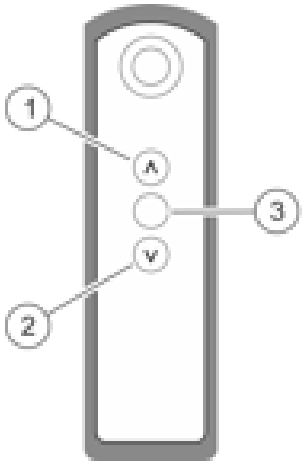

Fig. 14 : Émetteur radio portatif (exemple d'illustration)

1 Bouton HAUT
2 Bouton BAS
3 Bouton de préréglage de la luminosité

L'éclairage d'ambiance peut être commandé par un émetteur radio portatif. Le récepteur radio est situé dans le store.

- Pour allumer l'éclairage d'ambiance : appuyez sur le bouton HAUT (Fig. 14/1).
- Pour éteindre l'éclairage d'ambiance : appuyez sur le bouton BAS (Fig. 14/2).
- Varier l'intensité lumineuse :
  - Plus clair : maintenez le bouton HAUT enfoncé (Fig. 14/1).
  - Plus sombre : maintenez le bouton BAS enfoncé (Fig. 14/2).
- Prérégler la luminosité : maintenez l'interrupteur enfoncé (Fig. 14/3).

Portée
Vous trouverez des informations sur la portée de l'émetteur radio portatif dans son manuel d'utilisation.

Données Techniques

Vitrages coulissants :
• vantaux rétractés et mis en sécurité latéralement (par exemple par une sangle de ramassage - non fournie par Biossun).

L'utilisation des produits dans de telles conditions est dangereuse et peut causer des dommages aux personnes, aux animaux domestiques et aux biens.

ATTENTION : Avec des températures proches ou inférieures à zéro degrés centigrades, vérifier l'absence de glace, les composants mécaniques pourraient glacer et perdre leur fonctionnalité en bloquant les mouvements. L'utilisation du produit en présence de glace est dangereuse parce que ça peut affecter le fonctionnement du produit même et peut causer dommages aux personnes, animaux et biens.

Notes Série Glass
Les vitres Mirror glass présentent un revêtement réfléchissant ; l'effet miroir varie en fonction de la position de la source de lumière.
Il peut pourtant arriver que l'effet miroir soit plus accentué sur le côté intérieur de la pergola. Celle-ci est une particularité de ce produit et ne peut pas être considérée comme un défaut.
En présence de serrure veillez à ce que l'axe d'attelage soit toujours à l'intérieur de la même lors de la phase de fermeture des vitraux. Toute rupture des serrures à la suite d'une mauvaise utilisation ne sera pas reconnue sous garantie.
Pour le bon glissement des vantaux veillez à ce que les rails inférieurs et supérieurs soient toujours propres et à nettoyer régulièrement avec un chiffon humide les joints d'étanchéités aussi.
Avertissements : les produits de la Série Glass ne sont pas étanches et ne garantissent pas une protection totale contre vent et pluie. C'est pourquoi d'éventuelles infiltrations d'eau ou la présence de courants d'air sur le périmètre ou entre les joints du produit ne peuvent pas être contestées.

Données Techniques

zipsun

Store à descente verticale

Usages prévus :

Store verticaux :
• toile enroulée

Les **stores périmétriques et/ou verticaux** Biossun sont conçus pour remplir la fonction de :
• protection solaire: dans toutes les typologies de réalisation de la toile et avec tous les tissus prévus selon leur facteur solaire ;
• protection contre la pluie: cela est valable pour certains modèles si doués de toile en PVC ou autre tissu avec des caractéristiques d'étanchéité et installés selon les indications fournies par Biossun.
Les **stores/pergolas** Biossun sont conçus pour remplir la fonction de :
• protection solaire: pour les pergolas à lames orientables ou rétractables et pour les pergolas avec toile rétractable dans toutes les typologies de réalisation de la toile et avec tous les tissus prévus selon leur facteur solaire ;
• protection contre la pluie: pour les pergolas à lames orientables ou rétractables et pour les pergolas avec toile rétractable, si douées de toile en PVC ou autre tissu avec des caractéristiques d'étanchéité et si installées selon les indications fournies par Biossun, en garantissant la correcte évacuation de l'eau.

Motorisation :

Le moteur de manœuvre de la toile a été conçu aux fins d'un usage normal du store, à savoir pour effectuer une manœuvre d'ouverture ou de fermeture. Le moteur ne doit pas être utilisé pour ouvrir et fermer le store à plusieurs reprises sans interruption. En effet, en cas de fonctionnement ininterrompu, un dispositif de protection intervient après quelques minutes (ce que l'on appelle "blocage thermique ") qui arrête le moteur en évitant ainsi toute surchauffe et en empêchant donc l'actionnement du store ;
l'actionnement continu représenterait donc un danger dans des conditions d'alerte (p. ex. mauvais temps) exigeant la rétraction immédiate du store. Pour tout renseignement supplémentaire concernant les moteurs, se référer aux instructions spécifiques livrées avec le store.
• lorsque le moteur s'échauffe, ses performances en termes de couple/puissance diminuent, en affectant ainsi la bonne rétractation du store en fin de course ; lorsqu'il se refroidit, les caractéristiques initiales sont restaurées.

Données Techniques

ATTENTION : En présence de vent fort ou de très basses températures, la toile doit être accompagnée et enroulés lentement afin d'éviter la formation de plis ou sa sortie des rails.
Attention : ne pas ouvrir le store vertical en présence de vent; en cas de vent constant d'environ 10/15 km/h et/ou de rafales d'environ 25 km/h ou plus, le déroulement de la toile peut se bloquer. Dans de telles conditions, il faut éviter tout mouvement ou, à défaut, faciliter le déroulement en accompagnant la barre de charge pour éviter tout endommagement de la toile et/ou le blocage de la barre de charge en raison des rafales de vent.
Si, pendant la manœuvre la vitesse du vent est supérieure à la classe de résistance au vent déclarée pour le store vertical, rétracter rapidement ce dernier.
Si le bon fonctionnement du store vertical ne peut pas être vérifié visuellement, le déroulement de ce dernier est une manœuvre dangereuse qui peut endommager le store et compromettre son fonctionnement.
La résistance au vent du Zipsun est de l'ordre de la classe 4.

ATTENTION : Les stores enrouleurs et les stores verticaux doivent être rétractés lorsque le tissu est complètement sec, étant donné que ça pourrait faire l'objet de moisissures et le phénomène d'ondulations à proximité des coutures et soudures pourrait s'accentuer.
Au cas ou la toile serait mouillée et qu'il serait nécessaire de rétracter le store, le déployer de nouveau dès que possible pour le faire sécher. Veuillez donc toujours vérifier que le tissu soit complètement sec avant de rétracter le store pendant une longue période.
En cas d'ouverture du store après une période d'inutilisation prolongée avec des températures basses, la barre de charge du store, doit être accompagnée.
L'utilisation d'automatismes qui contrôlent le mouvement du store (par exemple les capteurs) n'implique pas le non-respect des avertissements indiqués.
Toute évaluation d'installation de groupes de continuité électriques à appliquer aux produits Biossun, afin d'actionner et de sécuriser le produit, est à la charge de l'installateur et/ou de l'utilisateur final.

Toutes les opérations d'entretien de la pergola ou du store motorisé doivent être effectuées après avoir débranché le système électrique.

PROTECTION : le degré de protection IP contre la pénétration de poussières ou la pénétration de l'eau des composants est indiqué dans la documentation fournie avec les moteurs et automatismes. Prévoir un système de protection contre les contacts directs et indirects, les surcharges, les courts circuits (par exemple avec un interrupteur différentiel, un autre magnétothermique et le raccordement à la terre). Toujours adapter les protections électriques au site d'utilisation.

ATTENTION : avec des températures proches ou inférieures à 0°C, les pièces mécaniques peuvent glacer et perdre leur fonctionnalité (par exemple se bloquer).

Données Techniques

Composants textiles :

La correspondance parfaite des couleurs entre les tissus de la palette d'échantillons et les toiles réalisées n'est pas garantie, il en est de même pour les toiles réalisées à des moments différents car elles proviennent de pièces de tissu soumises à des différents bains de couleur. Les toiles sont toujours réalisées symétriques ; elles pourront être confectionnées avec ou sans jointure au centre ; la réalisation identique de la toile pour des commandes envoyées à des moments différents n'est pas garantie.

Notes tissus

Le soin apporté à la confection des toiles et les standards élevés des techniques de tissage actuelles et des traitements auxquels sont les tissus sont soumis n'excluent pas l'apparition des phénomènes suivants, qui ne sont donc pas contestables:

MOISISSURES : tous les tissus sont traités avec des produits anti-moisissure par le producteur. Toutefois, malgré ces traitements, les tissus peuvent être attaqués par des micro-organismes - dans une quantité pouvant en empêcher le nettoyage - dans les situations suivantes : concentrations élevées de scories polluant l'atmosphère, pluies acides, installation du store à proximité de routes, de conduits d'air et de plantes à grand fût (avec chute de résine et de substances végétales). Un nettoyage constant permet dans la plupart des cas d'éviter ces phénomènes.

PLIS – EFFET TOILE D'ARAIGNÉE : Tous les tissus acryliques, traités avec des finissages à base de résines fluorées, qui pendant le traitement doivent être obligatoirement pliés, peuvent présenter, à hauteur des plis, des rayures visibles à contre-jour à cause de la réfraction. Ces rayures dites " en toile d'araignée ", qui particulièrement évidentes sur les tissus clairs, ne peuvent être évitées et elles ne peuvent donc faire l'objet d'aucune contestation. Ce phénomène ne compromet en aucun cas le bon fonctionnement du produit.

En général les tissus, de tout matériel, peuvent présenter ondulations, plis et rayures causées par le processus de confection et/ou
par l'enroulement sujet à phénomènes naturels de flexion ou à modifications dimensionnelles en raison des variations de
température et du naturel vieillissement du tissu. Les tissus avec glissières soudées verticalement aux cotés peuvent ne pas
s'enrouler de manière verticalement linéaire et générer des plis obliques.

ONDULATIONS : phénomène également dénommé " nid d'abeille " ou " gaufrage ". Ce phénomène peut se manifester de façon plus accentuée à proximité des coutures et sur les bords latéraux à cause de la double épaisseur du tissu qui, en s'enroulant sur le tube, crée des tensions différentes.

RAYURES PRÈS DU SUPPORT D'ENROULEMENT : dans les stores enrouleurs, la présence du support d'enroulement peut entrainer la formation d'une rayure foncée en correspondance du même ; la présence et l'intensité des rayures dépend de conditions atmosphériques particulières et de la quantité de pollution dans l'air.

EFFILOCHEMENT ET ABRASION : le tissu, s'il est exposé à des sollicitations continues du vent, peut présenter des signes d'usure, des effilochements et des abrasions.

MICROPERFORATIONS : pour garantir la stabilité et l'indéformabilité au fil du temps, le tissu est soumis à des traitements qui le rendent très rigide : sur les stores corbeilles, cette rigidité peut provoquer des microperforations à proximité des plis qui se forment lors de la fermeture du store. Ce traitement superficiel au fil du temps se dégrade en réduisant la rigidité du tissu.

Données Techniques

Les tissus hydrofuges et imperméables n'offrent pas une protection absolue contre l'eau.
Les caractéristiques qui les distinguent sont les suivantes :
HYDROFUGATION : tous les tissus sont hydrofuges pour éviter tout endommagement dû à l'humidité. Cette caractéristique est propre à la fibre et non pas au tissu. Cela signifie que bien que n'imprégnant pas le fil, l'eau peut quand même passer au travers de la trame. L'hydrofugation, même dans le cas de tissus résinés, PVC, etc., n'est garantie qu'en absence de moisissures.
IMPERMÉABILITÉ : lorsqu'elle est indiquée, elle caractérise un tissu traité par enduction imperméable. Ce traitement ne rend toutefois le tissu apte à protéger de façon absolue contre la pluie, même s'il s'agit de tissus résinés (" waterproof "), etc. En outre le passage de l'eau à travers des trous des coutures est toujours possible. Même avec un usage normal du store, l'imperméabilisation est sujette au fil du temps à une détérioration naturelle.
- Dans le cas de toiles avec soudures, à cause du ramollissement naturel dû aux températures élevées et/ou à la compression des
différentes couches des tissus, des marquages permanents en correspondance des zones à contact avec les soudures peuvent se
présenter.

- Le contact avec les composants à support de la toile/du tube des tissus PVC et plastifiés en général peut générer des bruits pendant le glissement du tissu sur ces éléments.
- La toile n'est parfaitement tendue qu'en activant la fonction " Back Impulse " (vérifier la disponibilité de la fonction en consultant la fiche technique du moteur).
- Si le moteur ne dispose pas de cette fonction ou si elle n'a pas été activée, des plis pourraient se former sur la toile même si le store fonctionne correctement. Dans ces cas-là, il est possible d'intervenir manuellement au moyen d'une impulsion pour faire légèrement remonter la toile.
- Les toiles peuvent présenter de marques ou de codes d'identification apposés par le fabricant du produit.
- Les toiles non préassemblées sur les stores ou sur les pergolas sont enroulés et/ou repliés sur eux-mêmes pour être transportées. Les toiles de largeurs proches ou dépassant les 8 mètres ont besoin d'être pliées pour effectuer les phases d'emballage.
- Les tissus en PVC et Soltis sont toujours soudés alors que les tissus acryliques sont en général cousus avec du fil TENARA (fil spécial de GORE, réalisé en PTFE-polytétrafluoroéthylène, à résistance élevée).
- Les tissus des sous-toiles sont cousus avec fil mixte polyester/coton.
- Toute la passementerie est en fibre acrylique 100% et est cousue avec du fil mixte polyester/coton.

ONDULATIONS À PROXIMITÉ DES COUTURES

RAYURES

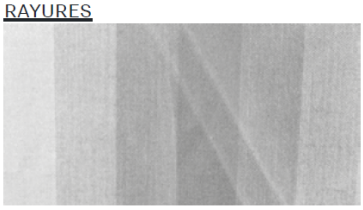

ONDULATIONS AU MILIEU DE LA TOILE

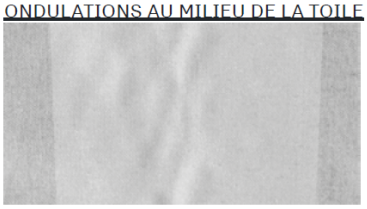

EFFET MOIRÉ

Démontage et mise au rebut

Démontage inapproprié

AVERTISSEMENT!
Risque de blessure dû à un démontage inapproprié.

Un désassemblage incorrect présente un risque accru de blessures dues aux pièces mobiles ou au travail en hauteur.
- Le démontage ne doit être effectué que par un spécialiste des pergolas.

Mise au rebut

ENVIRONNEMENT!
Danger pour l'environnement en cas de mise au rebut inappropriée !

Une mise au rebut inappropriée peut entraîner des risques pour l'environnement.
- Ne jetez pas la pergola avec les déchets ménagers.
- Recyclez les plastiques, les métaux, les composants électroniques, batteries et tissus de la pergola conformément à la réglementation locale.
- En cas de doute, consultez les autorités municipales locales ou les entreprises spécialisées dans l'élimination des déchets.

Garanties

PIECES	Durée SANS extension de garantie	Durée AVEC extension de garantie
MOTEUR	3 ans	5 ans
BOX UNIK	3 ans	5 ans
TELECOMMANDE	2 ans	5 ans
CAPTEUR PLUIE	2 ans	2 ans
ANEMOMETRE	2 ans	2 ans
MY BIOSSUN	2 ans	2 ans
LED BLANC 4,0 - 6,0	2 ans	2 ans
LED RGB 4,1 - 5,5 - 6,5	2 ans	2 ans
RECEPT SPOT	3 ans	5 ans
RECEPT LED	3 ans	5 ans
RECEPT STORE	3 ans	5 ans
ALIM 90, 240 et 320	3 ans	5 ans
SPOT ADIL	2 ans	2 ans
SPOT REGULUS	2 ans	2 ans
SPOT REGULUS ANODISE	2 ans	2 ans
AXES	2 ans	2 ans
JOINTS BROSSES	2 ans	2 ans
PIECES FINITIONS PLASTIQUE	2 ans	2 ans
ELEMENTS STRUCTURES ALUMINIUM	Garantie bon fonctionnement 2 ans	
CARACTERISTIQUES MATERIAUX	Garantie 10 ans	
THERMOLAQUAGE ALUMINIUM	Norme QUALICOAT	

Toutes les pièces non présentes dans le tableau ci-dessus font l'objet de la garantie légale de 2 ans. (Extension de garantie valable)

Les conditions de garantie sont par défaut celles sans extension de garantie. Une extension de garantie peut être souscrites si l'installation répond à certaines obligations (cf extension de garanties conditions).
Les durées et conditions de garantie exposées ci-dessus ne sont valables que pour les défauts pouvant se présenter lors d'utilisation et d'entretiens normaux à condition que l'installation ait été effectuée dans les règles de l'art.

Seront exclus des conditions de garantie les cas suivants:

1-Dégâts causés par le feu, accident, choc, inondation, court-circuit, foudre, sabotage, grève, surtension, ou toutes autres causes relevant de la force majeure ou du fait d'un tiers. Infiltration d'eau et d'humidité dans le boîtier.
2-Mauvais fonctionnement résultant de la malveillance, de la négligence ou d'une utilisation anormale des équipements (non-respect du manuel d'utilisation).
3-Utilisation d'accessoires non agréés par le prestataire.
4-Moteur :
Panne due à une immersion prolongée (immersion dans l'eau pendant plus d'une demi-heure).
Numéro de série différent entre la platine et le moteur. Si une intervention SAV a déjà été effectuée, la pièce défectueuse seule sera renvoyée.
5-Toile :
La toile cristal du store est exclue de toute garantie (cf aspects manuel utilisateur).
Ne sont pas couverts par la garantie les phénomènes de toiles, tels que, par exemple : certains plis, effet toile araignée, ondulations, rayures support d'enroulement etc… Mentionnés également dans le manuel utilisateur.
6 -La non-correspondance parfaite de la couleur de la peinture des différents profils et composants aux RAL de référence.
Les effets des environnements salins sur les composants métalliques.
Il est précisé que la conformité des produits est appréciée selon, les standards suivants :
Aluminium : normes ISO internationales en vigueur pour les industries d'extrusion et d'usinage d'aluminium
Laquage : normes Qualicoat ; Les différences de couleur qui pourraient en résulter ne sont pas de la responsabilité de BIOSSUN, (Cf. Directives Qualicoat - https://qualicoat.fr/documentations/)
7-Rupture du verre due au "cancer du verre".
8-Les ruptures ou dysfonctionnements causés par l'utilisation du produit dans des conditions météorologiques défavorables ou s'il a été surchargé par un poids étranger (exemple neige) ne sont pas couverts par la garantie.
9-La garantie ne couvre pas les dommages résultant d'une défaillance de la paroi, mur de fixation.
10-La garantie ne couvre pas les dommages causés aux personnes, aux animaux domestiques ou aux biens, ou d'utilisation ou application de produits abrasifs.
11-Mauvaise installation effectuée par le Vendeur et/ou des tiers.
12- Si de l'eau provenant de parois verticales, d'autres toits, de toitures, de gouttières, etc. s'écoule sur le produit.
13- Dommages dus au transport.
14- Absence d'une facture valide indiquant la date de livraison et le nom du Vendeur/Installateur n'est pas présenté à votre revendeur.
15- Si les connexions électriques et les interventions sur l'installation électrique ne sont pas effectuées exclusivement par du personnel spécialisé et habilité à délivrer les certificats de conformité nécessaires. Tout remplacement, intervention, modification ou altération effectué par du personnel non autorisé par le Vendeur entraîne l'annulation de la garantie.

Si votre installation est encore couverte par la garantie légale de conformité, vous devez contacter en priorité votre vendeur (installateur, distributeur). Biossun SAS en tant que Fabricant ne pourra se substituer aux obligations légales de votre vendeur/installateur.
Pour plus d'informations service-public.

biossun®
PROTECTIONS BIOCLIMATIQUES

www.biossun.com

A StellaGroup Company
www.stella.group